TOORX
FITNESS IN MOTION

BEDIENUNGSANLEITUNG

iConsole App Manual

DOWNLOAD

www.toorx.it/iconsole

BRXR300ERGO

Übersetzung der Originalanleitung (Original in italienischer Sprache). Lesen Sie die Anleitung sehr aufmerksam und bewahren Sie sie stets griffbereit in der Nähe des Produkts auf.

Code: GRLDTOORXBRXR300R
Revision: 00
Ausgabe: 02/20

CE

INHALTSVERZEICHNIS

1.0 SICHERHEITSHINWEISE.....S. 3
1.1 BESTIMMUNGSGEMÄSSER GEBRAUCH UND GEGENANZEIGEN – KONVENTIONEN.....S. 4
1.2 AUFKLEBER AM PRODUKT.....S. 5
1.3 TECHNISCHE DATEN.....S. 6

2.0 AUFSTELLRAUM DES PRODUKTS.....S. 7
2.1 AUSPACKEN - LIEFERUMFANG.....S. 8
2.2 MONTAGE DES PRODUKTS.....S. 10

3.0 TRAININGSPROGRAMM.....S. 17
3.1 VERWENDUNG DES BRUSTGURTS (OPTIONAL).....S. 18
3.2 PRAKTISCHE HINWEISE UND TIPPS ZUR BENUTZUNG.....S. 19
3.3 KONSOLENFUNKTIONEN - DISPLAY.....S. 20
3.4 KONSOLENFUNKTIONEN - TASTEN.....S. 21
3.5 EINSCHALTEN - MANUELLES PROGRAMM.....S. 22
3.6 VOREINGESTELLTE PROGRAMME.....S. 23
3.7 CARDIO-PROGRAMME.....S. 24
3.8 WATT-PROGRAMM.....S. 25
3.9 BODY FAT TEST.....S. 26
3.10 BLUETOOTH-VERBINDUNG.....S. 27

4.0 WARTUNG.....S. 28

5.0 AUSSERBETRIEBNAHME – ENTSORGUNG.....S. 29

6.0 ERSATZTEILKATALOG – ERSATZTEILBESTELLUNG.....S. 29
6.1 ERSATZTEILZEICHNUNG.....S. 30
6.2 TEILELISTE.....S. 31

7.0 GARANTIE UND GEWÄHRLEISTUNG.....S. 32

1.0 SICHERHEITSHINWEISE

ZULÄSSIGES VERHALTEN

• Lesen Sie vor Montage und Gebrauch diese Bedienungsanleitung und alle beiliegenden Anleitungen sorgfältig durch.

• Verwenden Sie das Gerät nur im häuslichen Bereich. Die Bedienung und die Warnhinweise müssen allen Familienmitgliedern oder Freunden erklärt werden, denen die Benutzung dieses Geräts gestattet wird.

• Verwenden Sie das Gerät nur auf ebenem Untergrund und decken Sie Boden oder Teppich unter dem Gerät ab, um Schäden zu vermeiden.

• Stellen Sie sicher, dass jeder Benutzer die Anleitung verstanden hat, und beaufsichtigen Sie die ersten Trainingseinheiten. Bewahren Sie die Bedienungsanleitung stets griffbereit in der Nähe des Geräts auf.

• Stellen Sie sicher, dass das Gerät nur von Personen über 16 Jahren benutzt wird, die sich in guter körperlicher Verfassung befinden.

• Tragen Sie stets geeignete Sportkleidung, die die Bewegungsfreiheit nicht einschränkt. Tragen Sie stets geeignete Sportschuhe.

• Halten Sie den Lenker während des Trainings mit beiden Händen fest. Überwachen Sie während des Trainings Ihre Herzfrequenz und passen Sie die Trainingsintensität entsprechend an.

• Treten während des Trainings Schwindel, Brustschmerzen oder Atemnot auf, brechen Sie das Training sofort ab und suchen Sie Ihren Arzt auf.

• Prüfen Sie regelmäßig den festen Sitz aller Schrauben und Bolzen sowie den einwandfreien Zustand aller Geräteteile.

UNZULÄSSIGES VERHALTEN

• Stellen Sie das Gerät NICHT in Fitnessstudios oder in gewerblich bzw. zur Vermietung genutzten Räumen auf; es ist nicht für die intensive gewerbliche Nutzung oder für Rehabilitationszwecke ausgelegt.

• Stellen Sie KEINE Gläser oder Flaschen mit Getränken neben oder auf das Gerät.

• Beschädigen Sie Konsole und Kunststoffteile NICHT mit spitzen Gegenständen, Bürsten, Scheuerschwämmen oder aggressiven Chemikalien.

• Bauen Sie KEINE Teile des Geräts ab, außer wenn dieser Vorgang in der Bedienungsanleitung beschrieben ist.

• Stellen Sie das Gerät NICHT in Kellern, auf Terrassen oder in feuchten Räumen auf und setzen Sie es keinen Witterungseinflüssen (Regen, Sonne usw.) aus.

• Halten Sie Kinder und Haustiere vom Gerät FERN. Stellen Sie das Gerät nach Möglichkeit in einem eigenen Raum mit Tür auf, der Unbefugten den Zugang verwehrt. • Verwenden Sie das Gerät NIEMALS, wenn es beschädigt oder nicht in einwandfreiem Zustand ist. Bei Defekt oder Fehlfunktion schalten Sie das Gerät aus und nehmen Sie keine Eingriffe vor. Wenden Sie sich für Reparaturen nur an einen Fachkundendienst.

• Treten Sie NIEMALS barfuß in die Pedale und tragen Sie keine Schuhe mit Leder- oder anderen harten Sohlen.

• Tragen Sie KEINE Kleidung aus Kunstfaser oder Wollmischgewebe, die das Schwitzen behindert. Ungeeignete Kleidung kann zu hygienischen Problemen und zu elektrostatischen Aufladungen führen.

1.1 BESTIMMUNGSGEMÄSSER GEBRAUCH, GEGENANZEIGEN, ZEICHENERKLÄRUNG

Das in dieser Anleitung beschriebene Produkt ist ein Fahrradergometer, entwickelt und zertifiziert für die private Nutzung in Wohnräumen. Es ist ein Sportgerät, das die Bewegung eines herkömmlichen Fahrrads nachbildet und regelmäßiges Ausdauer- und Krafttraining ermöglicht. So können Sie zu Hause trainieren, auch wenn das Wetter es nicht zulässt oder Ihnen Zeit und Lust fehlen, zum Radfahren oder ins Fitnessstudio zu gehen. Befolgen Sie alle Anweisungen und Warnhinweise dieser Anleitung, damit Sie sicher trainieren; intensive und längere Belastungen erfordern eine gute körperliche Verfassung, daher sind die nachfolgend aufgeführten Gegenanzeigen zu beachten.

Die Benutzung des Produkts ist in folgenden Fällen untersagt:

• Benutzer unter 16 Jahren; • Benutzer, deren Gewicht die auf dem Typenschild und in den technischen Daten angegebene Grenze überschreitet; • Schwangere; • Benutzer mit Diabetes; • Benutzer mit Herz-, Lungen- oder Nierenerkrankungen.

Die Herstellergarantie erlischt in folgenden Fällen (gesetzliche Rechte bleiben unberührt):

• nicht bestimmungsgemäßer Gebrauch abweichend von der Bedienungsanleitung; • Nichteinhaltung der Wartungsintervalle und -vorgaben; • Eingriffe am Produkt; • Verwendung nicht originaler Ersatzteile; • Nichtbeachtung der Sicherheitshinweise auf Piktogrammen und in der Bedienungsanleitung.

Diese Anleitung enthält alle Informationen zu Aufstellung, Wartung und richtiger Benutzung des Fahrradergometers. Der Benutzer und alle Freunde und Familienmitglieder, die das Gerät verwenden, müssen die Informationen dieser Anleitung sorgfältig lesen, um eine sichere Aufstellung und richtige Benutzung zu gewährleisten.

Die Beachtung der Hinweise in dieser Anleitung dient Ihrer persönlichen Sicherheit und der Lebensdauer des Produkts. Sicherheitshinweise und wichtige Textstellen sind fett hervorgehoben und mit den nachfolgend erläuterten Symbolen gekennzeichnet.

Mit diesem Symbol gekennzeichnete Informationen weisen auf GEFAHR hin. Gehen Sie besonders vorsichtig vor, um Verletzungen zu vermeiden.

Mit diesem Symbol gekennzeichnete Informationen weisen auf VORSICHT hin. Gehen Sie besonders vorsichtig vor, um Schäden am Produkt zu vermeiden.

HINWEIS:
Die Abbildungen in dieser Anleitung dienen der Veranschaulichung. Aufgrund laufender Produktaktualisierungen können einzelne Abbildungen vom gekauften Produkt abweichen; dabei handelt es sich um optische Abweichungen, die Sicherheit und die Sicherheitsinformationen bleiben davon unberührt. Der Hersteller entwickelt seine Produkte laufend weiter und kann optische Teile ohne Vorankündigung ändern.

1.2 AUFKLEBER AM PRODUKT

1) Das Typenschild des Produkts enthält die Anschrift des Händlers, die wichtigsten technischen Daten und die Seriennummer.

2) Symbol: Vor jeder Montage und jeder Wartung des Produkts muss die Bedienungsanleitung gelesen werden.

3) Symbole zur Konformität des Produkts mit den EU-Richtlinien über die Behandlung und Entsorgung gefährlicher Stoffe in Elektro- und Elektronikgeräten.

Das Typenschild darf nicht entfernt oder verändert werden. Bei Ersatzteilbestellungen sind stets die Modellbezeichnung und die Seriennummer anzugeben.

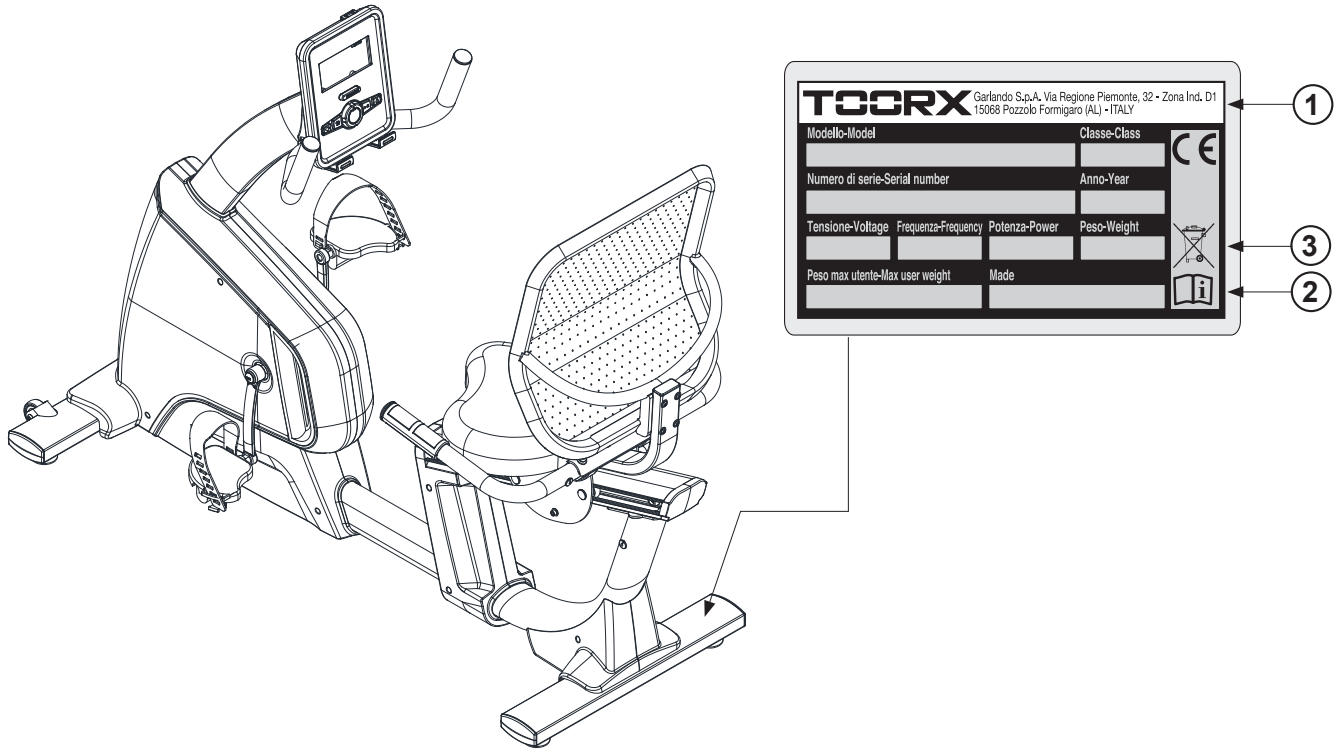

1.3 TECHNISCHE DATEN

INTENSITÄTSEINSTELLUNG	elektronisch, 32 Stufen
BREMSSYSTEM	elektronisch geregelte elektromagnetische Induktionsbremse
KONSOLENANZEIGEN	Zeit, Distanz, Kalorien, Geschwindigkeit, RPM, Puls, Watt, Recovery-Index
VERFÜGBARE PROGRAMME	Manuelles Programm, 4 Programme Beginner, 4 Programme Advance, 4 Programme Sporty, 4 Programme Cardio, Watt-Programm, BodyFat Test
SCHWUNGMASSE	16 kg
MAX. ABMESSUNGEN (LXBXH)	1545 x 650 x 1140 mm
NETTOGEWICHT	57 kg
BRUTTOGEWICHT	64 kg
MAX. BENUTZERGEWICHT	150 kg
HERZFREQUENZMESSUNG	Handpulssensoren und kabelloser HR-Empfänger (*)
BLUETOOTH-SCHNITTSTELLE	zur Verbindung mit geeigneten Apps auf Tablet/Smartphone
SITZVERSTELLUNG	horizontal
LENKERVERSTELLUNG	Drehknopf zur Neigungsverstellung
KONFORMITÄT	Normen: EN ISO 20957-1 - EN 957-5 (Klasse SC) Richtlinien: 2001/95/EG - 2006/95/EG - 2004/108/EG - 2011/65/EU
NETZTEIL	IN: [240 VAC - 50 Hz] - OUT: [9 VDC- 11.7 VA]

(*) Der eingebaute kabellose HR-Empfänger ist mit dem uncodierten Polar®-Brustgurtsender T31 oder T34 kompatibel. Der Brustgurt ist nicht im Lieferumfang enthalten und auf Anfrage erhältlich.

2.0 AUFSTELLRAUM DES PRODUKTS

ANFORDERUNGEN AN DEN RAUM: • Der Raum für Aufstellung und Aufbewahrung des Geräts muss: - ein Wohnraum sein, - überdacht und ausreichend groß sein, - über geeignete künstliche und natürliche Beleuchtung verfügen, - ein oder mehrere Fenster zur Belüftung haben, - eine Betriebstemperatur zwischen 5 °C und 32 °C aufweisen, - eine relative Luftfeuchtigkeit zwischen 20 % und 90 % aufweisen. Das Gerät darf NICHT im Freien, in feuchten Räumen oder in salzhaltiger Luft aufgestellt werden.

BODENBESCHAFFENHEIT: • Der Boden für die Aufstellung des Produkts muss: - vollkommen eben sein, - eine für das Produktgewicht ausreichende Tragfähigkeit haben. Hochwertige Böden (z. B. Teppich oder Parkett) sind an den Auflagestellen mit einer Gummimatte oder Filzstücken zu schützen.

ANFORDERUNGEN AN DEN AUFSTELLRAUM: • Der Aufstellbereich darf nicht der Sonne ausgesetzt sein; bei großen Fensterflächen ist ein blickdichter Vorhang anzubringen. Halten Sie das Produkt auch von Klima- und Heizungsanlagen fern, damit Sie beim Training keinem Luftzug ausgesetzt sind.

SICHERHEITSANFORDERUNGEN: • Das Gerät muss in einem Raum mit abschließbarer Tür aufgestellt werden, damit es für Kinder und Haustiere nicht zugänglich ist.

2.1 AUSPACKEN – INHALT DER VERPACKUNG

Die Verpackung besteht aus einem mit Metallklammern und Umreifungsbändern verschlossenen Karton. Lassen Sie sich bei großen und schweren Verpackungen von anderen Personen beim Anheben und Tragen helfen. Beachten Sie beim Abstellen des Kartons den Hinweis „Oben“ (Pfeil auf dem Karton). Schneiden Sie zum Öffnen die Umreifungsbänder mit einer Schere durch und entfernen Sie die Metallklammern mit einer Zange.

ACHTUNG

Beschädigen Sie die Originalverpackung nicht und bewahren Sie sie nach Möglichkeit auf, falls das Produkt Mängel aufweist und eine Reparatur oder ein Austausch erforderlich wird.

Pos.	Beschreibung	Menge
1	Hauptrahmen	1
2	Vorderer Standfuß	1
3	Hinterer Standfuß	1
4	Lenkerständer	1
5	Vorderer Lenker	1
6	Hinterer Lenker	1
8	Hebel Sitzwagen-Arretierung	1
12	Tretkurbel links	1
13	Tretkurbel rechts	1
23	Schraube M6×35	8
24	Schraube M8×40×20	2
25	Flachkopfschraube M12×60	2
26	Schraube M10×70×20	4
29	Schraube M4X16	4
31	Blechschraube ST4×12	4
32	Schraube M5X10	4
34	Unterlegscheibe Ø8 mm	2
36	Federring Ø10 mm	4
41	Schraube M6×20	4

42	Sicherungsmutter M8	11
54	Kunststoffabdeckung Ständer links	1
55	Kunststoffabdeckung Ständer rechts	1
56	Kunststoffabdeckung Lenker	1
59	Drehknopf für Hebel Sitzwagen-Arretierung	1
60	Sitz	1
61	Rückenpolster	1
63	Pedal links	1
64	Pedal rechts	1
65	Drehknopf Lenkerverstellung	1
76	Runde Schraubenabdeckkappe	2
81	Konsole	1
82	Konsolen-Verbindungskabel unten	1
87	Spiralkabel mit Klinkensteckern L=2000 mm	1
88	Oberes Kabel Handpulssensoren	1
89	Unteres Kabel Handpulssensoren	1
90	Handpulssensoren	2
94	Schraube M6×15	2
96	Unterlegscheibe Ø10 mm	4

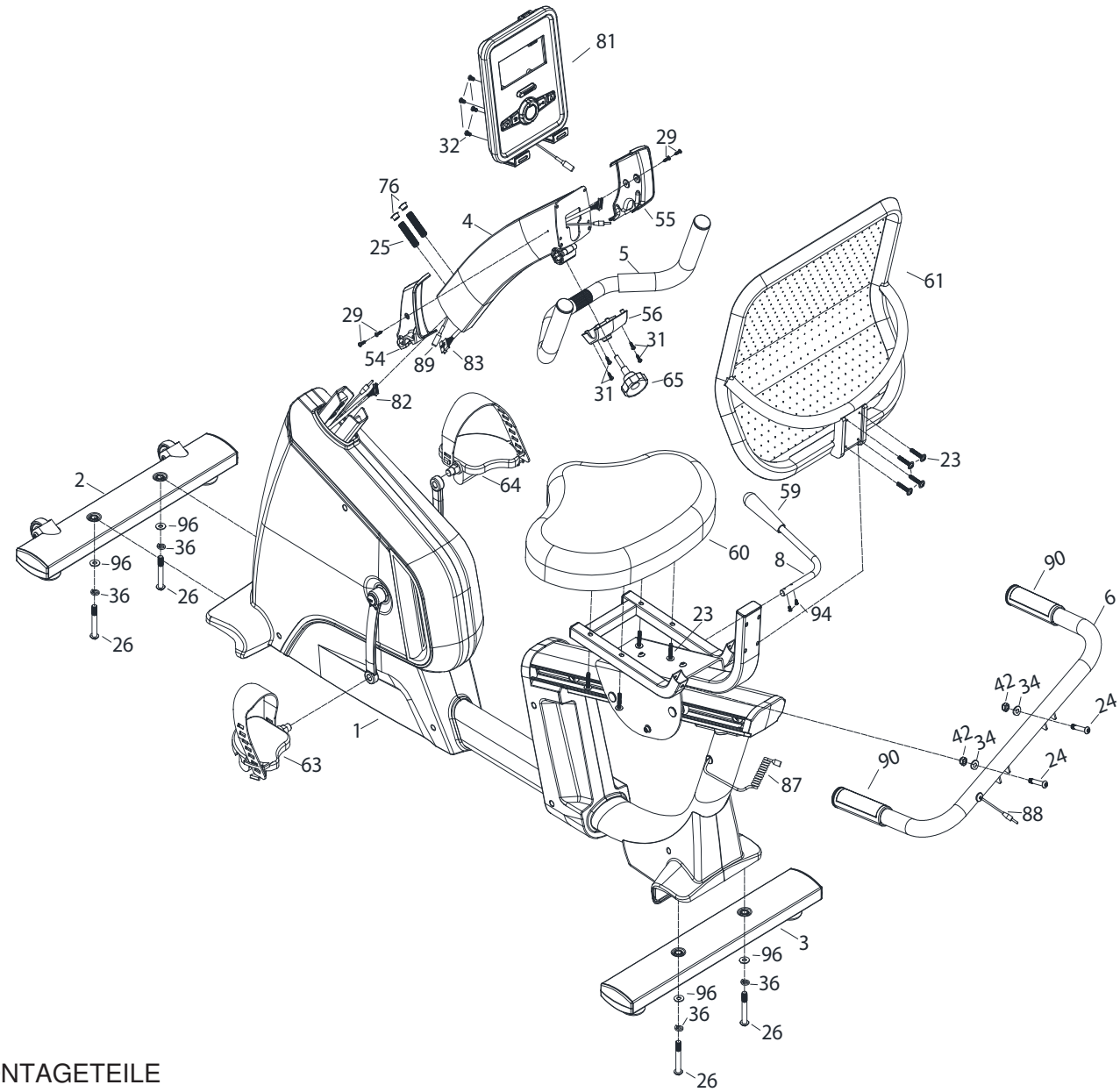

MONTAGETEILE

GEFAHR

Die Verpackung unterliegt der Verordnung (EU) 2025/40; beachten Sie bei der Entsorgung die örtlichen Vorschriften zur Verwertung und zum Recycling.

Verpackungsteile (Karton und Beutel) dürfen nicht in Reichweite von Kindern bleiben, da sie eine Gefahrenquelle darstellen können.

Prüfen Sie das Produkt nach dem Auspacken auf Transportschäden und kontrollieren Sie, ob alle auf der vorigen Seite abgebildeten Teile vorhanden sind.

KLEINTEILE FÜR DIE MONTAGE

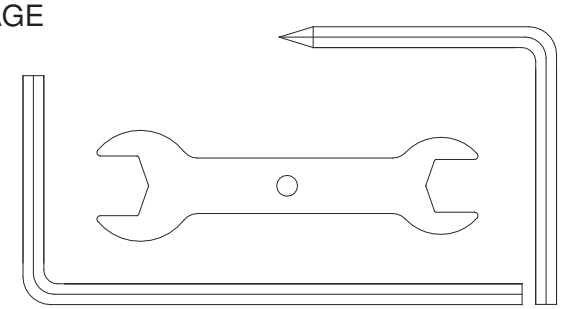

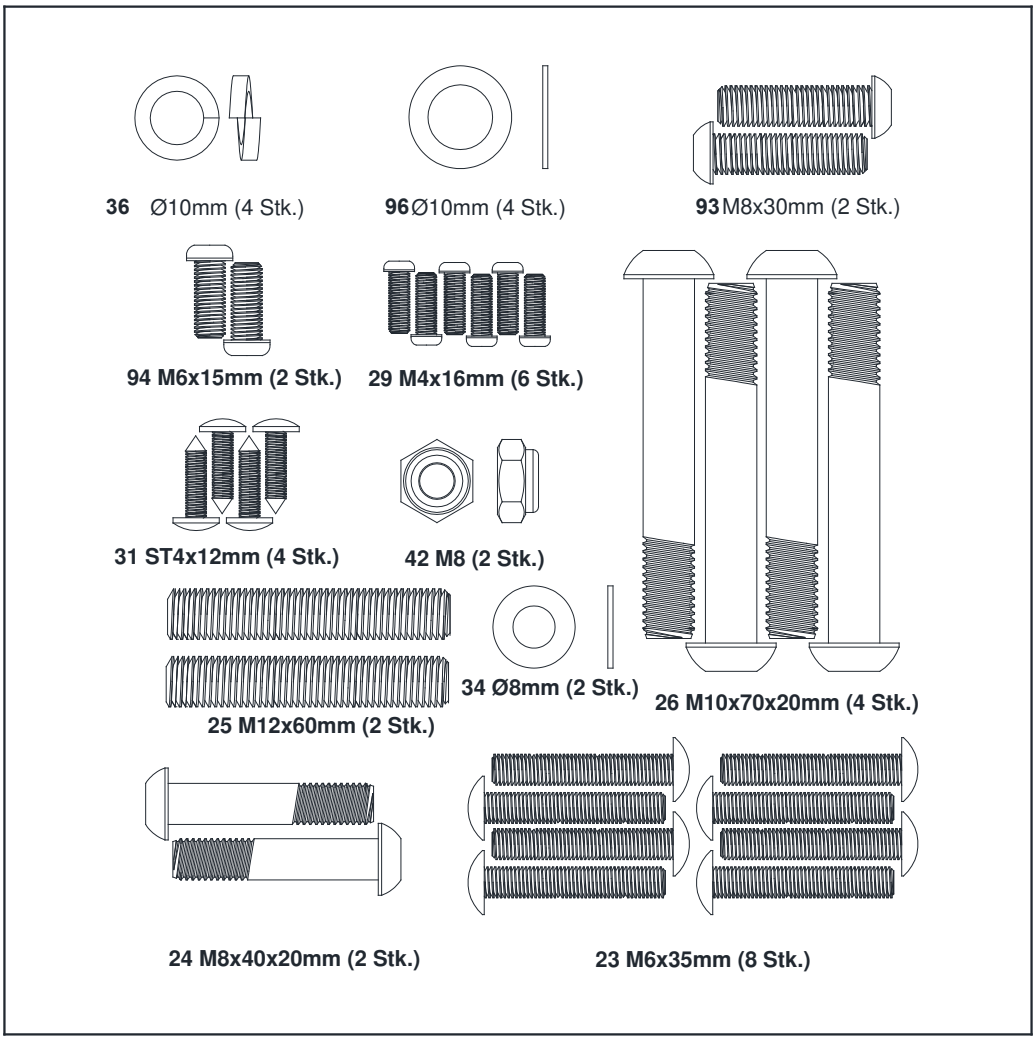

2.2 MONTAGE DES PRODUKTS

Schaffen Sie nach dem Öffnen der Originalverpackung am Aufstellort eine freie Fläche ohne Möbel, um die Montage zu erleichtern. Nehmen Sie alle Teile aus der Verpackung und legen Sie sie montagebereit auf den Boden. Das Montagematerial und das benötigte Werkzeug befinden sich in einem Beutel.

GEFAHR

Halten Sie Kinder und Haustiere während der Montage fern.

Montage der Standfüße

• Den vorderen Standfuß 2 am Hauptrahmen 1 mit zwei Schrauben 26 [M10×70×20], zwei Federringen 36 [Ø10 mm] und zwei Unterlegscheiben 96 [Ø10 mm] befestigen.

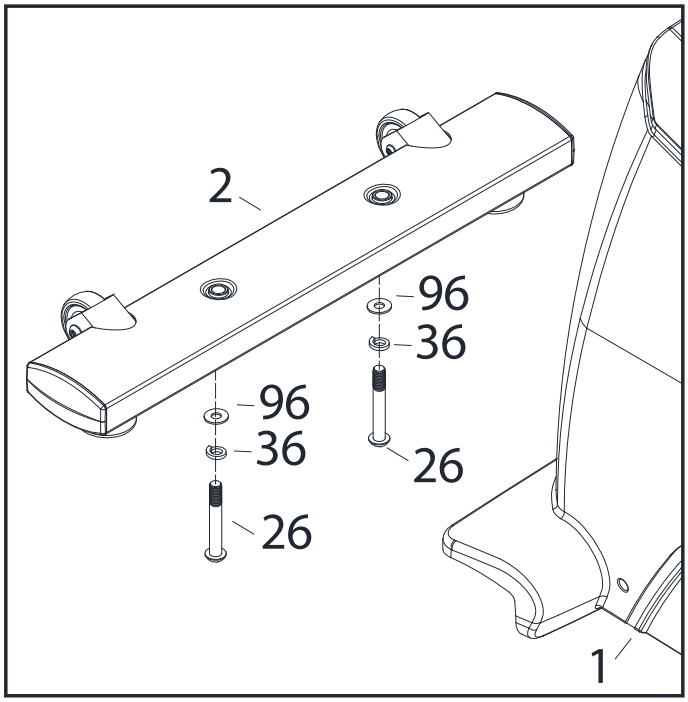

• Den hinteren Standfuß 3 am Hauptrahmen 1 mit zwei Schrauben 26 [M10×70×20], zwei Federringen 36 [Ø10 mm] und zwei Unterlegscheiben 96 [Ø10 mm] befestigen.

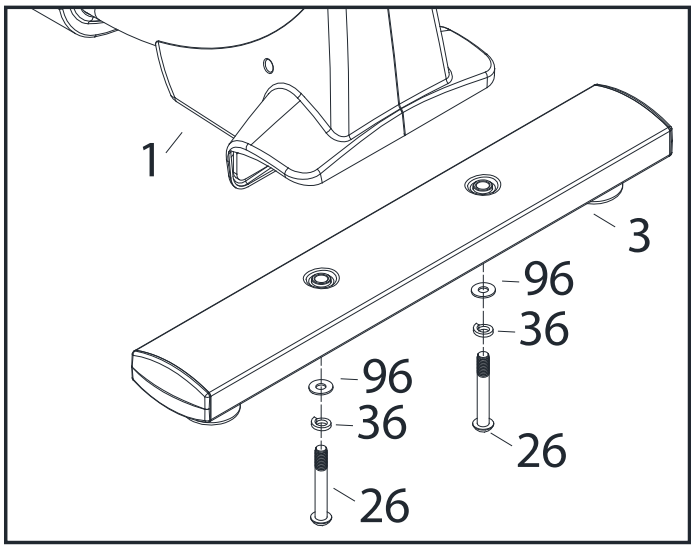

Montage Lenkerständer und Konsole

Beim Befestigen des Lenkerständers am Hauptrahmen kann der Kabelbaum zwischen den Rohren abgetrennt oder von den Schrauben gequetscht werden; äußerst vorsichtig vorgehen.

• Den Lenkerständer 4 an die Aufnahme am Hauptrahmen 1 heranführen und den Stecker des oberen Kabels 83 mit der zugehörigen Buchse des unteren Kabels 82 verbinden.

• Das obere Kabel 83 nach außen ziehen, dann den Lenkerständer 4 am Hauptrahmen 1 befestigen. Die Befestigungslöcher ausrichten, beide Flachkopfschrauben 25 [M12x60 mm] eindrehen und abwechselnd anziehen, bis der Ständer fest sitzt; anschließend die Schraubenköpfe mit zwei runden Kappen 76 abdecken.

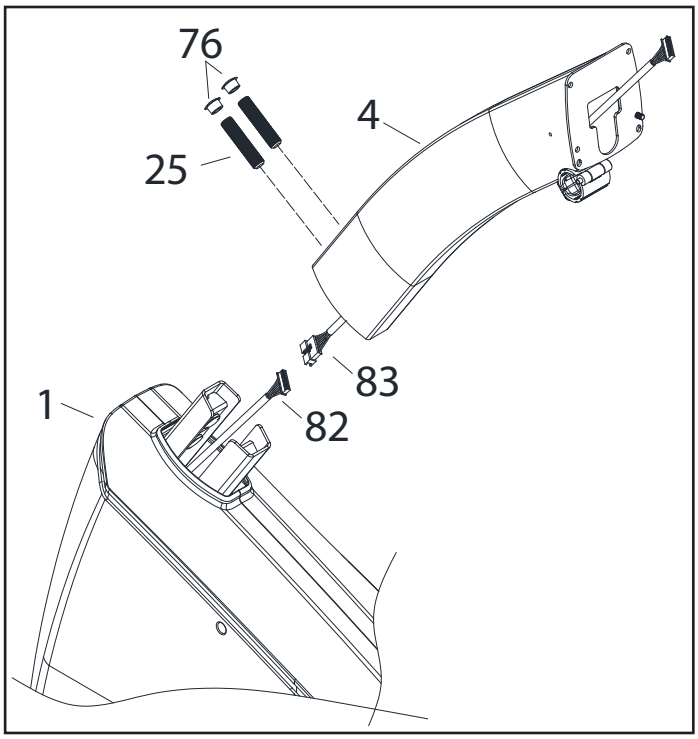

• Die Konsole 81 an die Befestigungsstelle heranführen, den Stecker des oberen Kabels 83 mit der Buchse auf der Konsolenrückseite und den Stecker 86 des Kabelbaums der Handpulssensoren mit dem entsprechenden Stecker aus der Konsole verbinden.

• Die Konsole 81 auf die Auflageplatte am Ende des Lenkerständers 4 setzen und mit vier Schrauben 32 [M5x10 mm] befestigen.

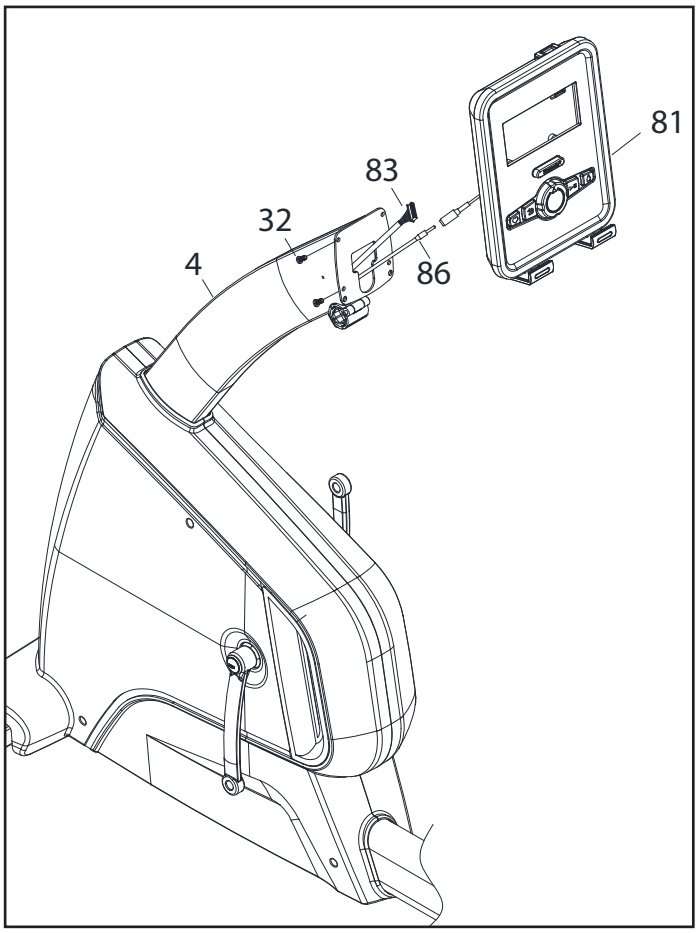

Montage vorderer Lenker

• Die linke Kunststoffabdeckung 54 und die rechte Kunststoffabdeckung 55 am Ende des Lenkerständers 4 zusammenfügen und mit vier Blechschrauben 29 [M4x16 mm] befestigen.

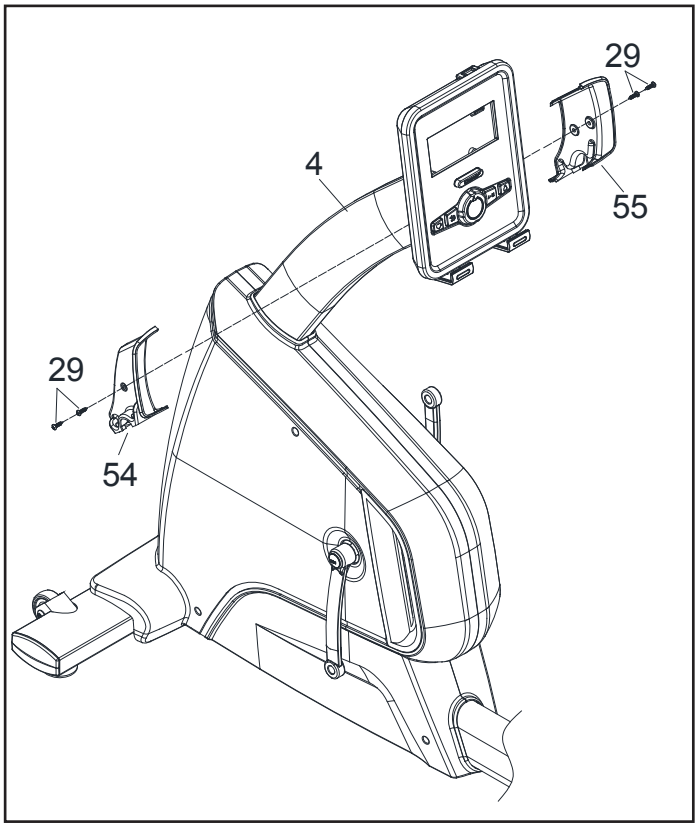

• Das Mittelteil des Lenkers 5 in die Klemme am Ende des Lenkerständers 4 einsetzen, die Kunststoffabdeckung 56 über den Lenker setzen und die Klemme mit dem Drehknopf 65 festziehen. Die Kunststoffabdeckung 56 mit vier Blechschrauben 31 [ST4x12 mm] befestigen.

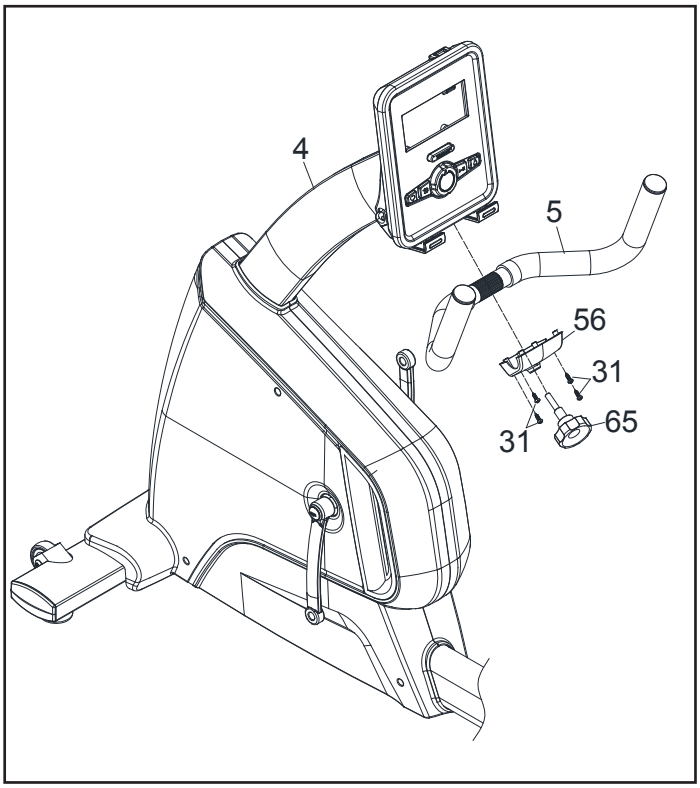

Montage Pedale und Sitz

• Das linke Pedal 63 (Kennzeichnung L) gegen den Uhrzeigersinn an der linken Tretkurbel festschrauben. Auf der anderen Seite das rechte Pedal 64 (Kennzeichnung R) im Uhrzeigersinn an der rechten Tretkurbel festschrauben.

• Falls noch nicht montiert, befestigen Sie die Gummi-Fußriemen am rechten und linken Pedal, indem Sie die Ösen in die vorgesehenen Zapfen einhängen; Einbaurichtung des Riemens beachten (siehe Abbildung A-B-C).

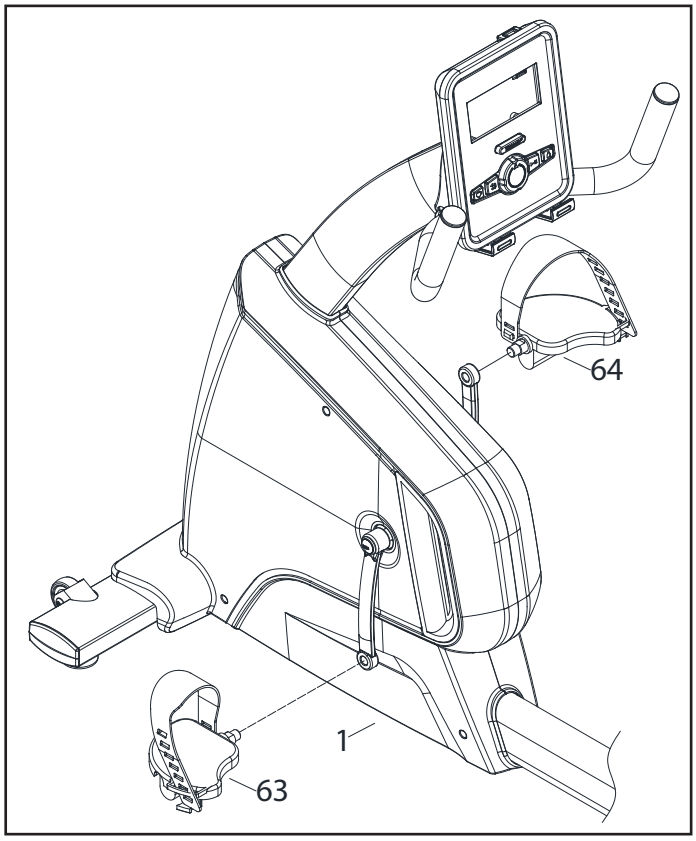

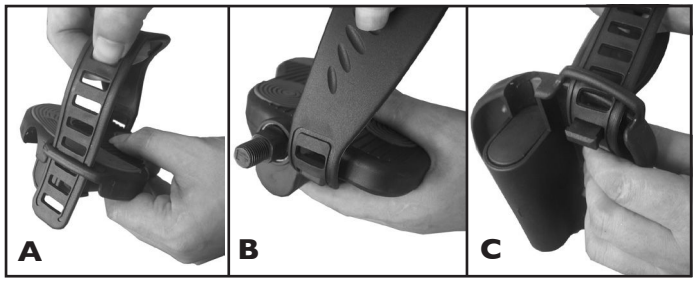

• Den Sitzverstellhebel 8 mit zwei Schrauben 94 [M6x15 mm] befestigen.

• Den Rückenpolsterträger 11 mit zwei Schrauben 93 [M8x30 mm] am Sitzwagen 7 befestigen.

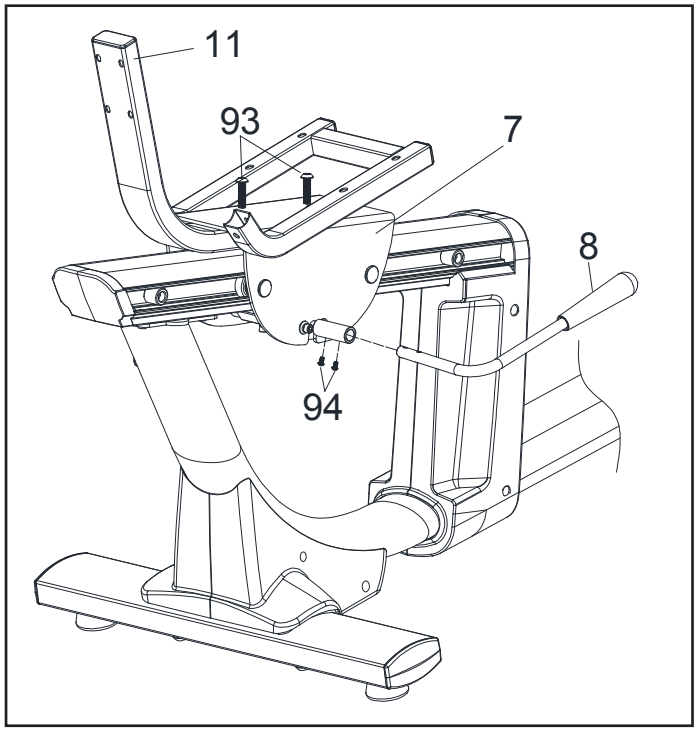

Montage Sitz und hinterer Lenker

• Den Sitz 60 mit vier Schrauben 23 [M6×35 mm] am Sitzwagen 7 befestigen.

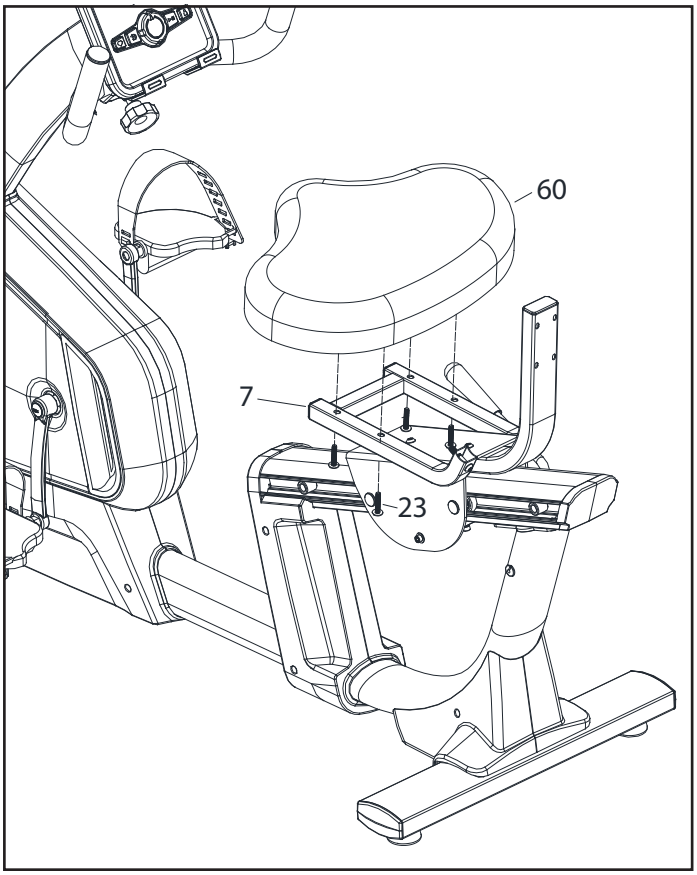

• Den hinteren Lenker 6 mit zwei Schrauben 24 [M8×40x20 mm], zwei Sicherungsmuttern 42 [M8] und Federringen 34 [Ø8 mm] am Sitzwagen 7 befestigen.

• Den Stecker 88 der Handpulssensoren mit der zugehörigen Buchse 87 des Spiralkabels verbinden.

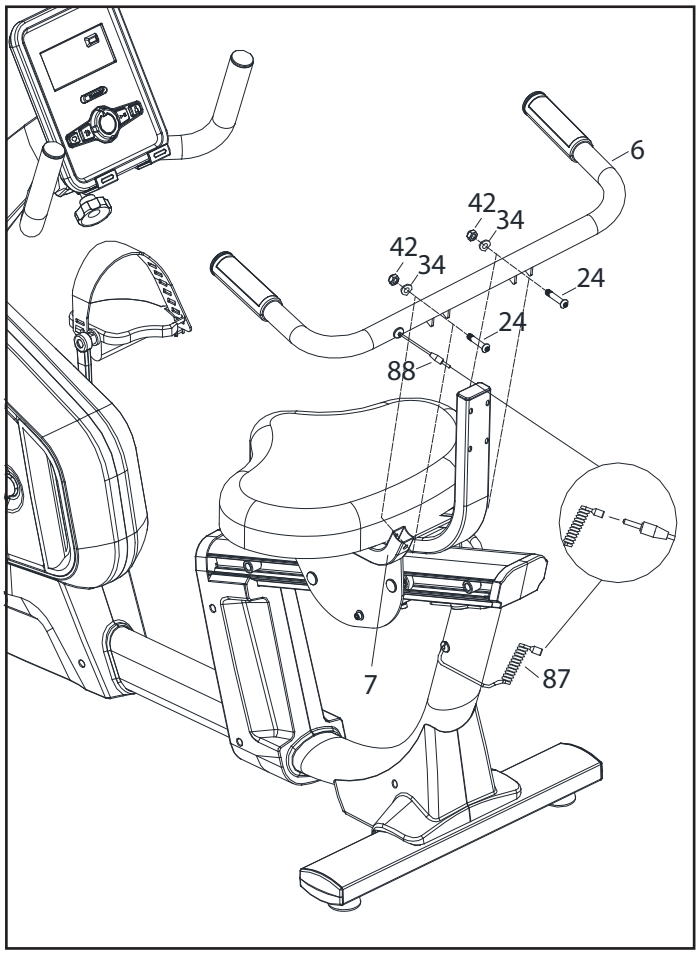

Montage Rückenpolster

• Das Rückenpolster 61 mit vier Schrauben 23 [M6×35 mm] am Rückenpolsterträger 11 befestigen.

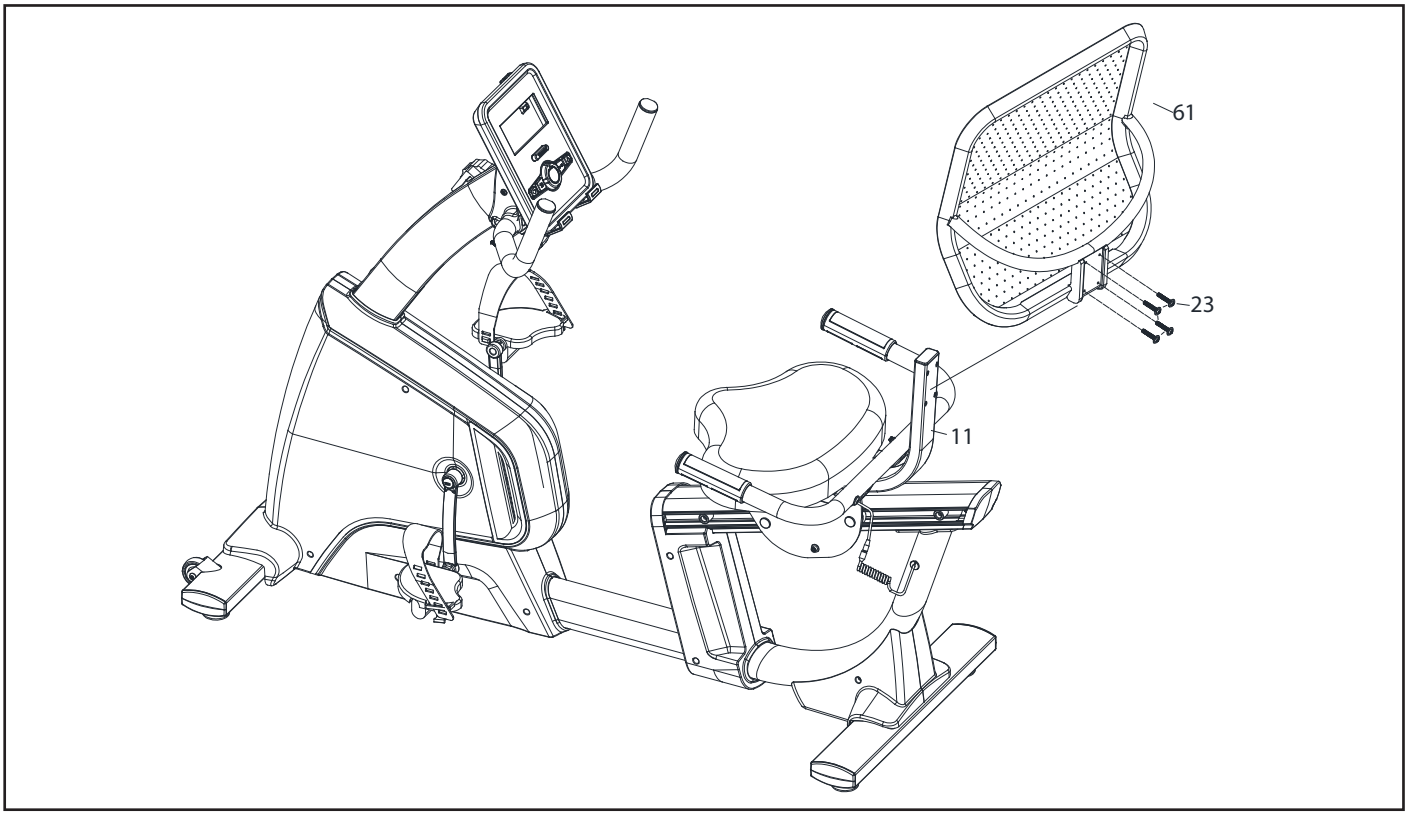

Ausrichten

• Zum Ausgleich von Bodenunebenheiten hat das Gerät unter den Standfüßen vier Stellfüße 62, die mit dem passenden Schlüssel eingestellt werden.

• Die Montage ist damit abgeschlossen. Lesen Sie vor dem Gebrauch die übrigen Kapitel der Anleitung, um alle Informationen zum sicheren Gebrauch des Produkts zu kennen.

Transport des Produkts

• An beiden Enden des vorderen Standfußes befinden sich Rollen 66. Für kurze Wege im Raum das Netzteil abziehen, die Enden des Lenkers greifen, den vorderen Standfuß mit dem Fuß festhalten und das Gerät kippen, bis es im Gleichgewicht auf den Rollen steht. Das Gerät auf den beiden Rollen an die gewünschte Stelle schieben und dann mit Armkraft vorsichtig absenken.

Elektrischer Anschluss

• Das mitgelieferte Netzteil 86 anschließen und den Stecker in die Netzbuchse vorne am Gerät stecken.

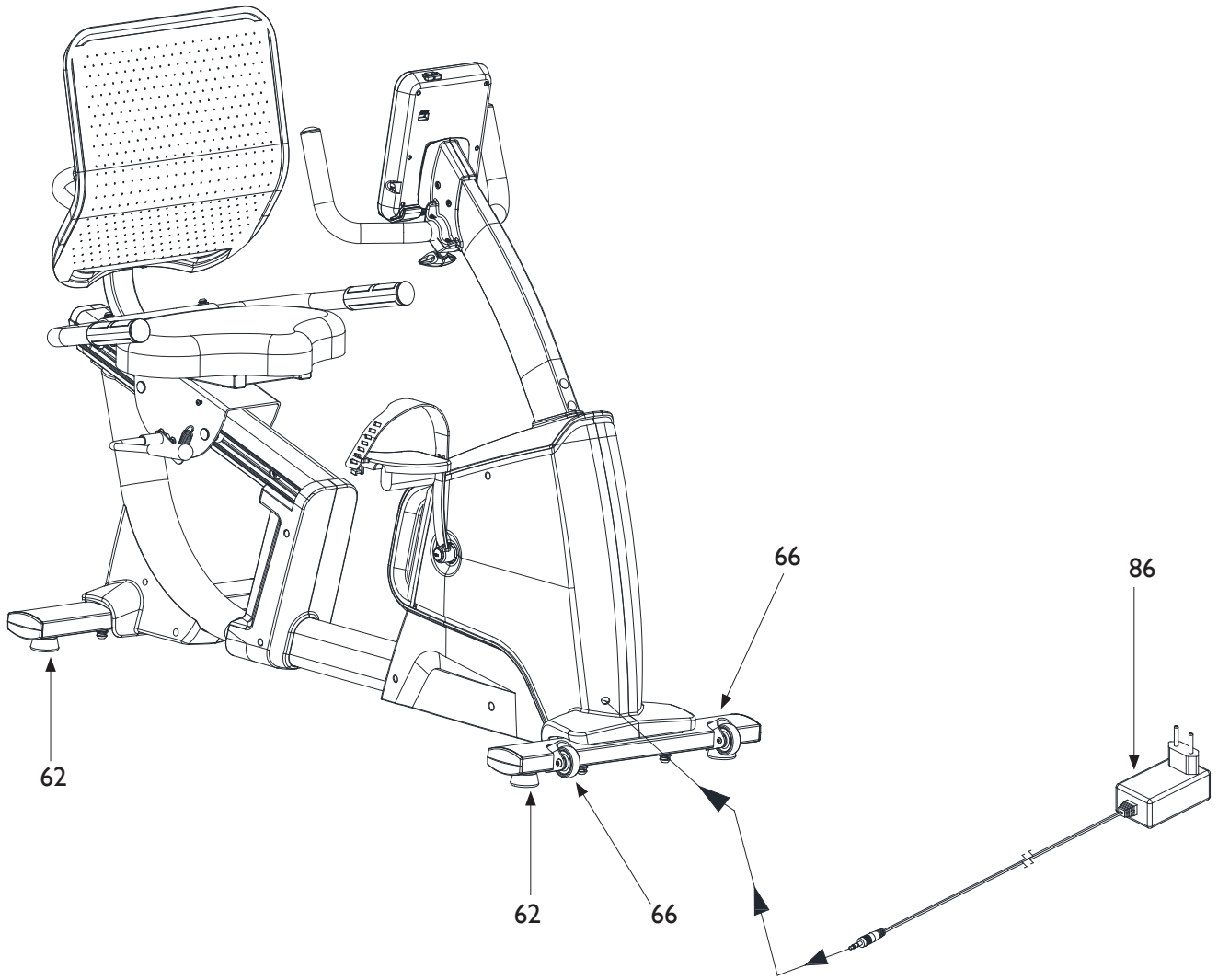

3.0 TRAININGSPROGRAMM

Lassen Sie vor Beginn des Trainings Ihre körperliche Verfassung von Ihrem Arzt prüfen und besprechen Sie mit ihm eventuell erforderliche Vorsichtsmaßnahmen. Untrainierte Personen sollten behutsam beginnen: höchstens drei Einheiten pro Woche, mit kurzen Zeiten und niedriger Geschwindigkeit, um sich mit der Konsole vertraut zu machen und sich langsam an die Belastung zu gewöhnen. Sportlich Aktiven, die das Produkt ergänzend zu ihrem Training nutzen möchten, empfehlen wir, Trainingseinheiten und Trainingsplan mit einem Personal Trainer zu erstellen. Anhand der Herzfrequenz während des Trainings lassen sich 3 Trainingsbereiche unterscheiden:

- niedrige Intensität: bei einer Herzfrequenz zwischen 60% und 75% wird mit geringer Belastung trainiert; - mittlere Intensität: bei einer Herzfrequenz zwischen 75% und 85% wird im aeroben Bereich trainiert; - hohe Intensität: bei einer Herzfrequenz zwischen 85% und 100% wird im anaeroben Bereich trainiert.

Das Training mit dem Produkt gliedert sich in drei Phasen.

AUFWÄRMEN: Machen Sie vor dem Training mit dem Produkt stets einige Übungen zum Aufwärmen und Lockern der Muskulatur, um den Körper auf die Belastung vorzubereiten.

TRAINING: Beginnen Sie mit geringer Belastung und steigern Sie nach dem Aufwärmen die Intensität schrittweise, bis die Herzfrequenz den gewünschten Zielwert erreicht. Halten Sie die Herzfrequenz im gewünschten Trainingsbereich konstant. In den ersten Wochen sollten die Trainingseinheiten nicht länger als 20 Minuten dauern; mit zunehmender Übung können sie auf bis zu 60 Minuten verlängert werden.

ABKÜHLEN: Entspannen Sie sich nach dem Training einige Minuten mit Dehnübungen.

GEFAHR

Training im anaeroben Bereich ist nur gut trainierten Leistungssportlern gestattet.

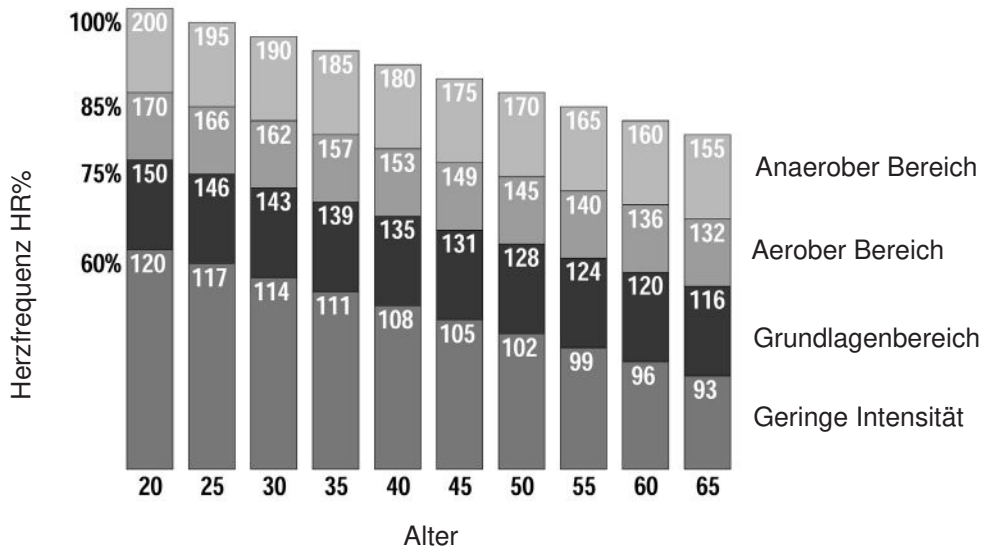

3.1 VERWENDUNG DES BRUSTGURTS (OPTIONAL)

ACHTUNG

- Lesen Sie vor der Verwendung des Brustgurts die Anweisungen auf dieser Seite und gegebenenfalls die des Herstellers sorgfältig durch.

- Trennen Sie den Sender nach jedem Gebrauch vom elastischen Gurt, reinigen Sie beide von Schweiß und trocknen Sie sie gründlich ab.

- Reinigen Sie den Sender mit einem feuchten Tuch und milder Seife. Waschen Sie den elastischen Gurt regelmäßig, z. B. in der Waschmaschine mit der Sportkleidung bei unter 40 °C.

- Bewahren Sie Gurt und Sender nicht in Schubladen, geschlossenen Beuteln oder anderen Behältern auf; hängen Sie sie am besten an die Wand, damit sie vollständig trocknen.

Dieses Gerät besitzt einen kabellosen HR-Empfänger, kompatibel mit den uncodierten Brustgurt-Sendern Polar® T31 oder T34. Der Brustgurt ist nicht im Lieferumfang enthalten und auf Anfrage erhältlich.

1) Haken Sie ein Ende des Senders am elastischen Gurt ein. 2) Stellen Sie die Länge des Gurts mit der Schnalle passend zu Ihrem Brustumfang ein. Legen Sie den Gurt direkt unterhalb der Brustmuskeln an (siehe Abbildung) und haken Sie das andere Ende am Sender ein. 3) Heben Sie den Sender an und befeuchten Sie die Elektroden auf der Rückseite mit nassen Fingern. 4) Prüfen Sie, ob die Elektrodenfläche gut auf der Haut aufliegt.

Die über den Brustgurt gemessene Herzfrequenz ist nur ein Richtwert zur Überwachung der Herzfrequenz im gewählten Trainingsbereich und zur Orientierung beim Kalorienverbrauch. Der vom Sender gemessene Wert ist in keinem Fall als medizinischer Wert zu betrachten.

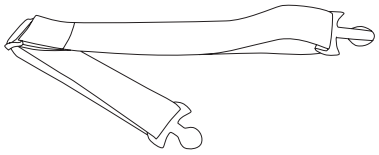

Elastischer Gurt

Sender

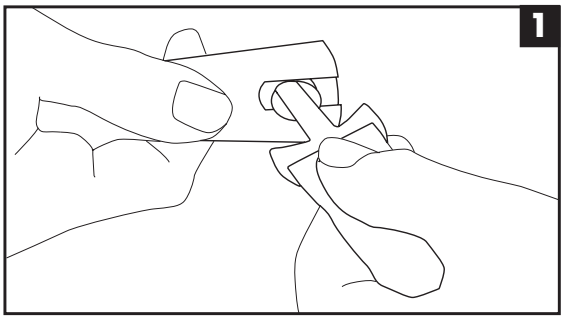

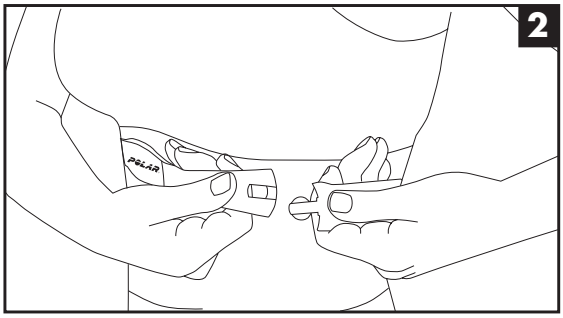

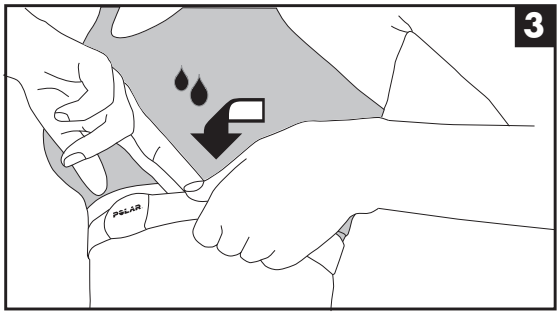

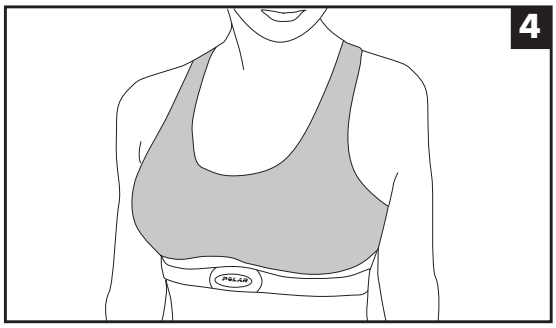

3.2 PRAKTISCHE TIPPS ZUR BENUTZUNG

Wer das Gerät zum ersten Mal benutzt, sollte sich zunächst mit der Konsole und ihrer Funktionsweise vertraut machen, bevor er ein Trainingsprogramm beginnt.

• Auf den Sitz 60 setzen. Den hinteren Lenker 6 greifen und nacheinander die Füße in die Pedalriemen der Pedale 63 und 64 stecken. Sind die Pedalriemen zu weit oder zu eng, nachstellen: Verstelllasche lösen und in das gewünschte Loch einsetzen.

• Prüfen, ob der Sitz passend zur Körpergröße eingestellt ist. Zum Verstellen des Sitzes entlang der Schiene den seitlichen Hebel betätigen, um den Bolzen zu entriegeln, und den Sitz auf der Schiene verschieben. In der passenden Position den Hebel loslassen, um den Sitzwagen zu arretieren.

GEFAHR

Der Sitz darf weder zu weit von den Pedalen entfernt noch zu nah daran eingestellt sein. Bei maximaler Pedalstellung dürfen die Beine weder gestreckt noch zu stark gebeugt, sondern nur leicht gebeugt sein, um Zerrungen zu vermeiden. Halten Sie für eine gute Haltung den Rücken gerade an der Rückenlehne und strecken Sie den Hals nicht zu weit nach vorne.

• Beim normalen Training wird der hintere Lenker 6 gegriffen; er hat Sensoren 90 zur Herzfrequenzmessung. Bei Intervallen mit hoher Intensität kann umgegriffen und der vordere Lenker 5 unter der Konsole gegriffen werden.

• Für kurze Wege hat das Gerät vorne zwei Rollen 66; wird das Gerät am hinteren Lenker angehoben, kommen die Rollen auf den Boden und das Gerät kann in die gewünschte Richtung geschoben werden.

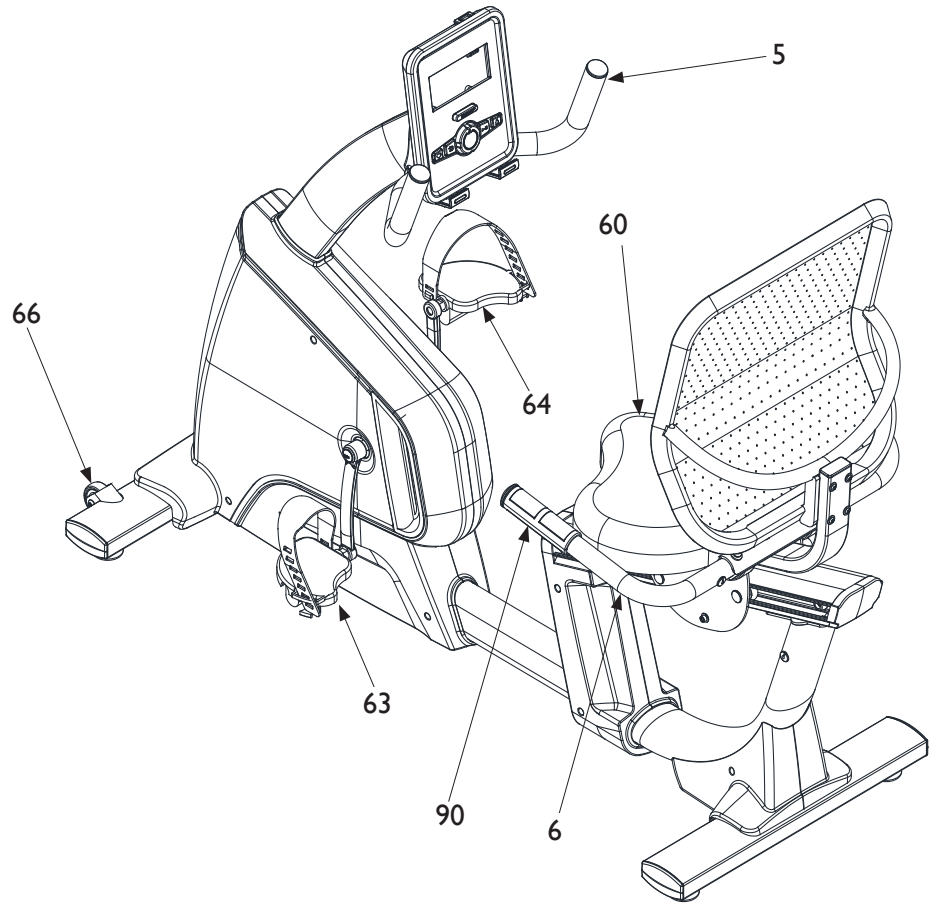

3.3 KONSOLENFUNKTIONEN – DISPLAY

Die Konsole besteht im Wesentlichen aus einem LCD-Display, das folgende Daten anzeigt:

SPEED - RPM - Die aktuelle GESCHWINDIGKEIT während des Trainings in km/h. - Die ANZAHL DER UMDREHUNGEN PRO MINUTE der Fußplatten während des Trainings.

TIME – TRAININGSZEIT ab null bzw. Countdown von der eingestellten Zielzeit auf null.

DISTANCE – Seit Trainingsbeginn zurückgelegte DISTANZ bzw. Countdown der eingestellten Zieldistanz auf null.

CALORIES – KALORIENVERBRAUCH während des Trainings in kcal bzw. Countdown des eingestellten Zielverbrauchs auf null (*).

PULSE - Die HERZFREQUENZ, gemessen über die Sensoren am Lenker oder über den Brustgurt (optional). Der Wert wird in bpm (Schläge pro Minute) angegeben (*).

LOAD - WATT - Zeigt die INTENSITÄTSSTUFE des Trainings, d. h. den Tretwiderstand der Pedale; sie ist elektrisch in mehreren Stufen einstellbar.

- Zeigt die während des Trainings erbrachte LEISTUNG in Watt.

RECOVERY - ERHOLUNGSINDEX, Zahlenwert in sechs Stufen (L1 ÷ L6), der die Erholungsfähigkeit des Herz-Kreislauf-Systems angibt und einen Richtwert zur eigenen Fitness liefert.

Das grafische MATRIX-DISPLAY zeigt das Profil der voreingestellten Programme, ermöglicht das Bearbeiten der Benutzerprogramme und zeigt in jeder Betriebsart die Intensitätsstufe an.

Das ALPHANUMERISCHE DISPLAY unten hat mehrere Anzeigefunktionen: gewähltes Programm (Manual, Beginner, Advance, Sporty, Cardio, Watt usw.) oder Programmfunktionen (AGE, WEIGHT, STOP, START usw.).

(*) Der angezeigte Wert ist nur ein ungefährer Richtwert und in keinem Fall als medizinischer Wert zu betrachten.

Hinweis: Ohne den optionalen Brustgurt müssen zur Anzeige der Herzfrequenz die Handpulssensoren am Lenker mit beiden Händen umfasst werden. Die Messung erfolgt nach einigen Sekunden; ist sie schwierig, die Hände anfeuchten, um den Kontakt zu den Sensoren zu verbessern. Zum Einschalten der Konsole eine beliebige Taste drücken. Fünf Minuten nach Trainingsende schaltet sich die Konsole automatisch ab.

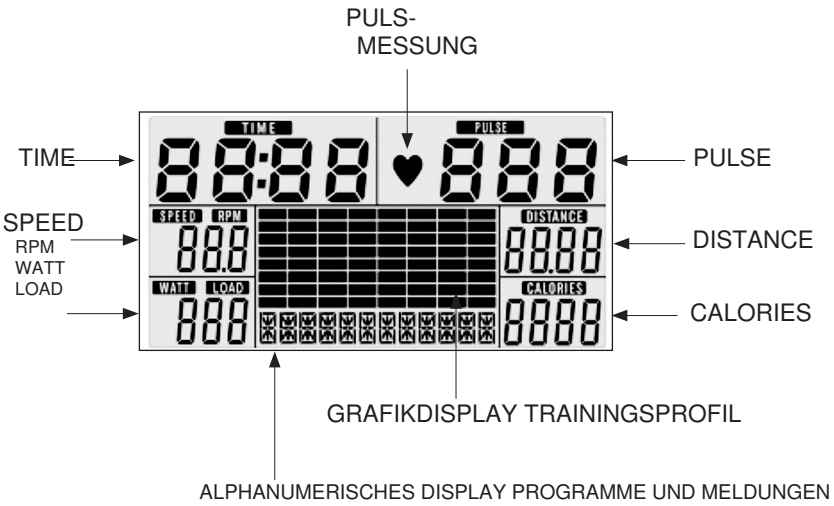

3.4 KONSOLENFUNKTIONEN – TASTEN

Taste ENTER Vor Trainingsbeginn: - ENTER in der Mitte des Drehreglers drücken, um die Auswahl eines Trainingsprogramms zu bestätigen: Manuelles Programm, Programm Beginner x 4, Programm Advance x 4, Programm Sporty x 4, Cardio-Programm, Watt-Programm; - ENTER drücken, um die Einstellung aller Trainingsparameter eines Programms zu bestätigen (Zeit, Distanz, Kalorien, Puls).

Taste START / STOP Vor Trainingsbeginn: - START/STOP drücken, um das Training in jeder Betriebsart zu starten; die Displays beginnen zu zählen und das gewählte Programm läuft. Während des Trainings: - START/STOP drücken, um die Zählung sofort anzuhalten (Modus „STOP“) und zur Dateneingabe zurückzukehren.

Drehregler: nach rechts (+) - nach links (-) Vor Trainingsbeginn: - mit dem Drehregler +/- eines der verfügbaren Programme wählen, - mit dem Drehregler +/- eine der Trainingsvorgaben einstellen: Dauer, Distanz, Kalorien, Puls, - mit dem Drehregler +/- alle Daten der Trainingspro

gramme eingeben.
Während des Trainings:

- mit dem Drehregler +/- die Trainingsintensität erhöhen oder verringern (32 Stufen). Taste RESET Drücken, um im Eingabemodus den einzelnen Wert zu löschen. RESET länger als 3 Sekunden gedrückt halten, um alle eingestellten Werte auf null zurückzusetzen.

Taste BODY FAT Wenn kein Training läuft und die Konsole im Stopp-Modus ist, BODY FAT drücken, um die Messung des Körperfettanteils zu starten.

Taste RECOVERY • Nach Trainingsende RECOVERY drücken,
drücken, um die Funktion Pulse Recovery zu starten. Die Funktion RECOVERY liefert einen Index

Kennwert zur Kontrolle der Entwicklung Ihrer Ausdauerleistung im Verlauf des Trainings. Empfohlen werden wöchentliche Tests nach einem Training mit konstanter Dauer von 30 Minuten, nach dessen Ende das Treten beenden, die Taste RECOVERY drücken und die Hände auf die Handpulssensoren legen. Nach einem Countdown von 60 Sekunden zeigt das Display den ermittelten Leistungsindex in sechs Stufen: Stufe 1 = SEHR GUTER Leistungsindex Stufe 2 = AUSGEZEICHNETER Leistungsindex Stufe 3 = GUTER Leistungsindex Stufe 4 = BEFRIEDIGENDER Leistungsindex Stufe 5 = AUSREICHENDER Leistungsindex Stufe 6 = UNGENÜGENDER Leistungsindex. Erfassen die Handpulssensoren kein Signal, zeigt das Grafikdisplay einen Fehler an.

AUTO ON/OFF Zum Einschalten der Konsole eine Taste drücken oder zu treten beginnen. Einige Minuten nach Trainingsende (nach dem Aufhören zu treten) schaltet sich die Konsole automatisch ab.

3.5 EINSCHALTEN – MANUELLES PROGRAMM

• Den Stecker des Netzteils in die Buchse an der Vorderseite des Geräts stecken.

• Stecken Sie den Netzstecker des Netzteils in die nächstgelegene Wandsteckdose; ein Signalton ertönt und alle Anzeigen leuchten kurz auf.

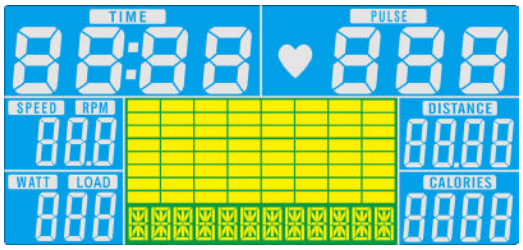

• Danach zeigt das Display die voreingestellte Maßeinheit (km oder Meilen) und den Kalibrierdurchmesser des Rads.

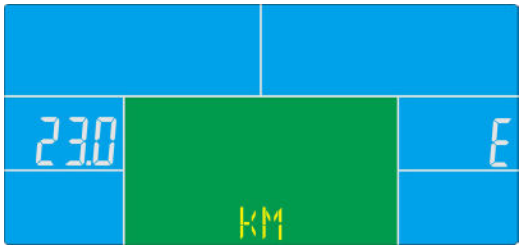

• Zuletzt erscheint die Hauptseite, auf der Sie eines der Trainingsprogramme der Konsole wählen können.

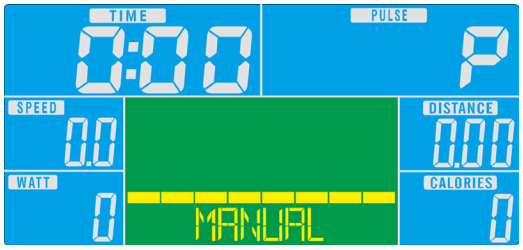

• Nach dem Einschalten der Konsole oder dem Drücken der Taste RESET blinkt im Grafikdisplay die Anzeige MANUAL (oder mit dem Drehregler +/- den manuellen Modus MANUAL wählen), dann mit ENTER bestätigen.

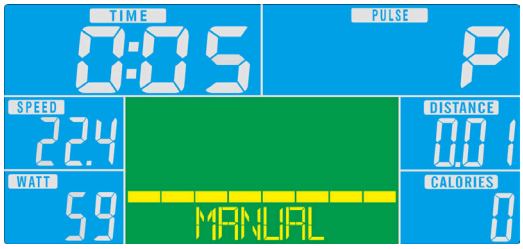

• Mit dem Drehregler +/- eines der vier Trainingsziele wählen: Dauer, Distanz, Kalorien, Puls; die entsprechende Anzeige blinkt, mit ENTER eines der vier Ziele auswählen.

Dauer

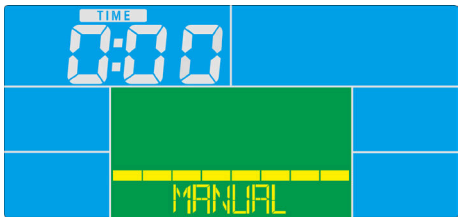

Distanz

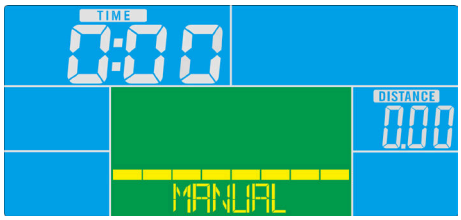

Kalorien

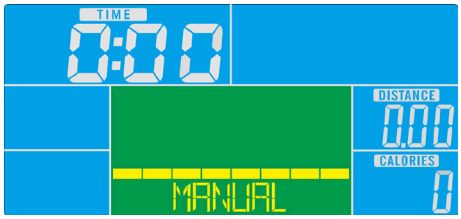

Puls

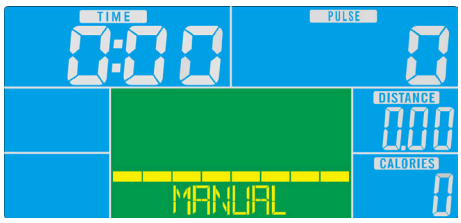

• Mit dem Drehregler +/- das gewählte Ziel einstellen und mit ENTER bestätigen.

• Nach Eingabe aller Daten zum Starten des manuellen Programms die Taste START/STOP drücken; mit dem Drehregler +/- die Trainingsintensität einstellen.

• Ist eine Trainingsvorgabe (Time, Distance, Calorie, Pulse) eingestellt, zählt die zugehörige Anzeige vom eingestellten Wert bis null herunter.

• Während des Trainings kann die Intensität mit dem Drehregler +/- verändert werden.

• Das Display PULSE zeigt die Schläge pro Minute an, wenn die Pulssensoren am Lenker umfasst werden oder der optionale Brustgurt getragen wird.

• Zum Pausieren START/STOP drücken; zum Abbrechen des Trainings und Zurückkehren in den Ausgangszustand RESET drücken.

3.6 VOREINGESTELLTE PROGRAMME

Mit den Programmen BEGINNER X4, ADVANCE X4, SPORTY X4 wählen Sie ein voreingestelltes Training, bei dem die Konsole die Intensität nach dem im Matrixdisplay gezeigten Profil regelt.

- Nach dem Einschalten der Konsole oder dem Drücken der Taste RESET blinkt im Grafikdisplay die Anzeige MANUAL; mit dem Drehregler +/- das Programm BEGINNER, ADVANCE oder SPORTY wählen, dann mit ENTER bestätigen.
- Nach Auswahl eines der drei Programme kann mit dem Drehregler +/- eine der 4 Schwierigkeitsstufen des gewählten voreingestellten Programms gewählt werden, dann mit ENTER bestätigen.
- Die Anzeige „Time“ blinkt; mit dem Drehregler +/- die Dauer einstellen und mit ENTER bestätigen.
- Zum Starten des Programms START/STOP drücken; die Anzeige TIME zählt vom eingestellten Wert bis null herunter.
- Die Konsole variiert die Intensität automatisch gemäß dem Profil des gewählten Programms; während des Trainings kann die Intensität jedoch mit dem Drehregler +/- manuell verändert werden.
- Das Display PULSE zeigt die Schläge pro Minute an, wenn die Pulssensoren am Lenker umfasst werden oder der optionale Brustgurt getragen wird.
- Zum Unterbrechen START/STOP drücken; zum Abbrechen und Zurückkehren zur Hauptseite RESET drücken.

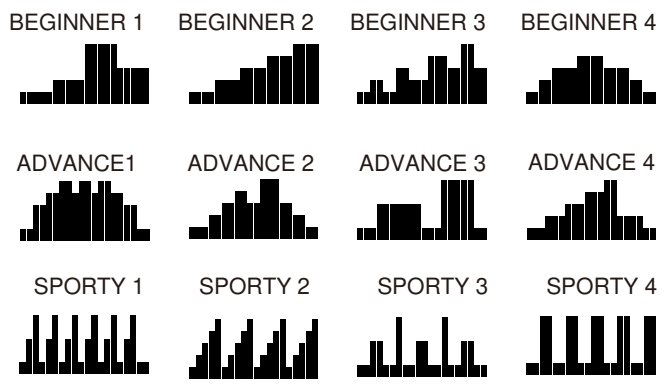

Programm BEGINNER

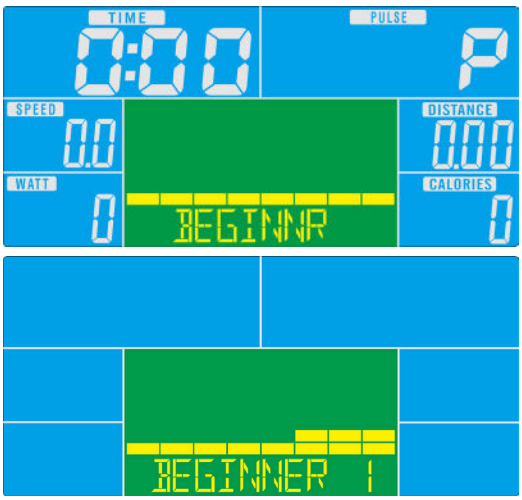

Programm ADVANCE

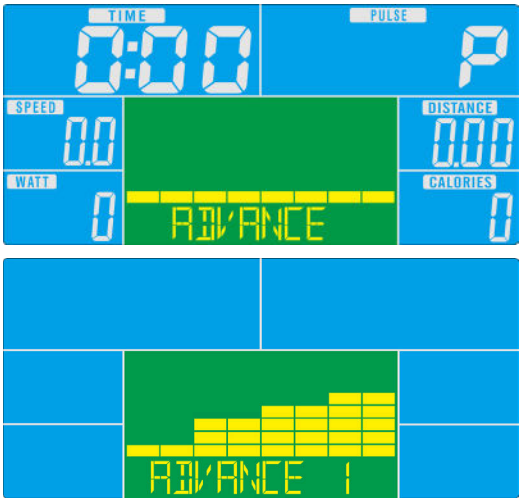

Programm SPORTY

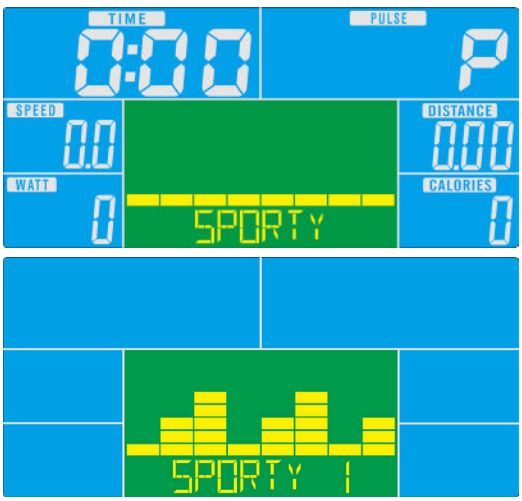

3.7 CARDIO-PROGRAMME

Mit dem Programm CARDIO wird ein Training gewählt, bei dem die Konsole die Intensität automatisch abhängig von der Herzfrequenz regelt, die über die Handpulssensoren am Lenker oder den optionalen Brustgurt gemessen wird. • Nach dem Einschalten der Konsole oder dem Drücken der Taste RESET blinkt im Grafikdisplay die Anzeige MANUAL; mit dem Drehregler +/- das Programm CARDIO wählen, dann mit ENTER bestätigen.

• **Mit dem Drehregler +/- einen der drei voreingestellten** Herzfrequenzbereiche wählen oder die gewünschte Herzfrequenzschwelle einstellen. 55% = Herzfrequenzbereich mit niedriger Belastung. 75% = Herzfrequenzbereich für aerobes Training. 90% = Herzfrequenzbereich für anaerobes Training. Pulse Input = persönliche Einstellung der Herzfrequenzschwelle. Bei den drei voreingestellten Bereichen (55%, 75%, 90%) wird die Herzfrequenzschwelle automatisch anhand des Alters berechnet. Nach Auswahl des gewünschten Bereichs mit ENTER bestätigen.

• Mit PULSE INPUT kann die gewünschte Herzfrequenzschwelle wie folgt eingegeben werden: In der blinkenden Anzeige „Pulse“ die Herzfrequenzschwelle einstellen, die gehalten werden soll. Wert mit dem Drehregler +/- einstellen und mit ENTER bestätigen.

• Nach Auswahl eines Programms mit dem Drehregler +/- das Alter des Benutzers einstellen und mit ENTER bestätigen.

• Nun kann die Programmdauer eingestellt werden; die Anzeige „Time“ blinkt, mit dem Drehregler +/- die Dauer einstellen und mit ENTER bestätigen.

• Zum Starten des Programms CARDIO die Taste START/STOP drücken, dann den optionalen Brustgurt anlegen oder den Lenker greifen und die Handflächen auf die Handpulssensoren legen.

• Während des Trainings ändert die Konsole die Intensität automatisch nach der Herzfrequenz; die Anzeige TIME zählt vom eingestellten Wert bis null herunter.

• Zum Unterbrechen START/STOP drücken; zum Abbrechen und Zurückkehren zur Hauptseite RESET drücken.

Programm CARDIO

Alter einstellen

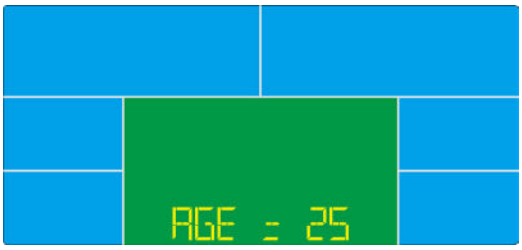

voreingestellter Bereich

55%
75%
90%

einstellbarer Bereich

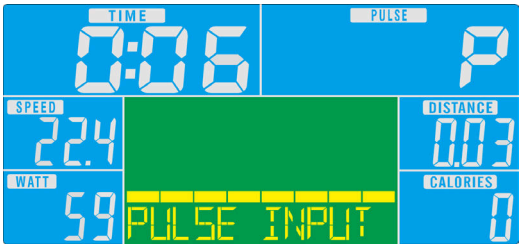

Hinweise - Für das Programm CARDIO wird der optionale Brustgurt empfohlen, da er genauere Werte liefert als die Handpulssensoren am Lenker. - Wird das Herzfrequenzsignal nicht durchgehend erfasst, beendet die Konsole das Training und gibt eine Fehlermeldung aus. - Die gewählte Herzfrequenzschwelle hat eine Sicherheits-Hysterese; überschreitet die gemessene Herzfrequenz den Hysteresewert länger als 30 Sekunden oder hat sie die Schwelle bereits bei minimaler Belastung erreicht, beendet die Konsole das Training und gibt ein akustisches Signal aus.

3.8 WATT-PROGRAMM

Im Programm Watt trainieren Sie mit konstanter Leistung, unabhängig von der Trittgeschwindigkeit: Die Konsole regelt die Intensität so, dass sie bei langsamem Treten steigt und bei schnellerem Treten sinkt. Die Intensität hängt vom eingestellten WATT-Sollwert ab, der wie folgt eingestellt wird.

Programm WATT

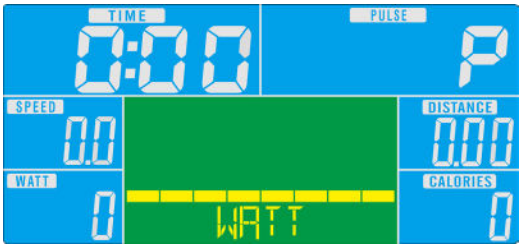

Intensität einstellen

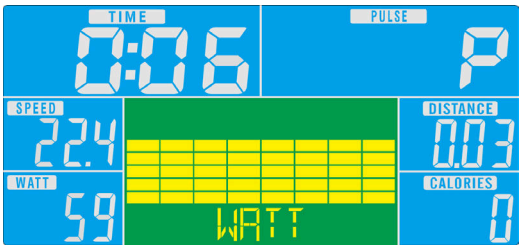

- Nach dem Einschalten der Konsole oder dem Drücken der Taste RESET blinkt im Grafikdisplay die Anzeige MANUAL; mit dem Drehregler +/- bis zur Anzeige WATT drehen. Mit ENTER die Auswahl des Watt-Modus bestätigen.

- Die Anzeige „Watt“ blinkt; hier wird die Trainingsintensität eingestellt. Wert mit dem Drehregler +/- einstellen und mit ENTER bestätigen.

- Zum Starten des Programms die Taste START/STOP drücken; die Belastung wird von der Konsole gesteuert, während des Trainings kann die Intensität jedoch mit dem Drehregler +/- manuell verändert werden.

- Zum Unterbrechen START/STOP drücken; zum Abbrechen und Zurückkehren zur Hauptseite RESET drücken.

3.9 BODY FAT TEST

Mit dem Test „Body Fat“ kann über die Handpulssensoren der Körperfettanteil ermittelt werden. Dieser Wert ist nur ein ungefährer Richtwert und kein medizinischer Befund; er dient zur Einschätzung der Entwicklung Ihrer Fitness bei längerfristigem Training.

• Zum Starten der Körperfettmessung im Modus Stop ruhig auf den Pedalen stehen bleiben, die Taste BODY FAT drücken und die persönlichen Daten eingeben.

• Das Display zeigt SEX, dann blinkt die Anzeige zur Auswahl des Geschlechts (Männlich/Weiblich). Mit dem Drehregler +/- Männlich oder Weiblich einstellen und mit ENTER bestätigen.

• Das Display zeigt AGE, dann blinkt die Anzeige zur Auswahl des Alters. Mit dem Drehregler +/- das Alter einstellen und mit ENTER bestätigen.

• Nun zeigt das Display HEIGHT, dann blinkt die An zeige zur Auswahl der Körpergröße. Mit dem Drehregler +/- die Größe in (cm) einstellen und mit ENTER bestätigen.

• Nun zeigt das Display WEIGHT, dann blinkt die An zeige zur Auswahl des Körpergewichts. Mit dem Drehregler +/- das Gewicht in (kg) einstellen und mit ENTER bestätigen.

• Dann die Handpulssensoren am Lenker mit beiden Händen fest umfassen und einige Sekunden warten, bis die Konsole die Messung durchgeführt hat.

• Nach der Messung zeigen die Displays: - FAT % = Körperfettanteil in Prozent (siehe Tabelle unten) - BMI = Body-Mass-Index

• Wird keine Herzfrequenz erkannt, erscheint eine Fehlermeldung; in diesem Fall die Messung wiederholen und die Sensoren am Lenker fest umfassen.

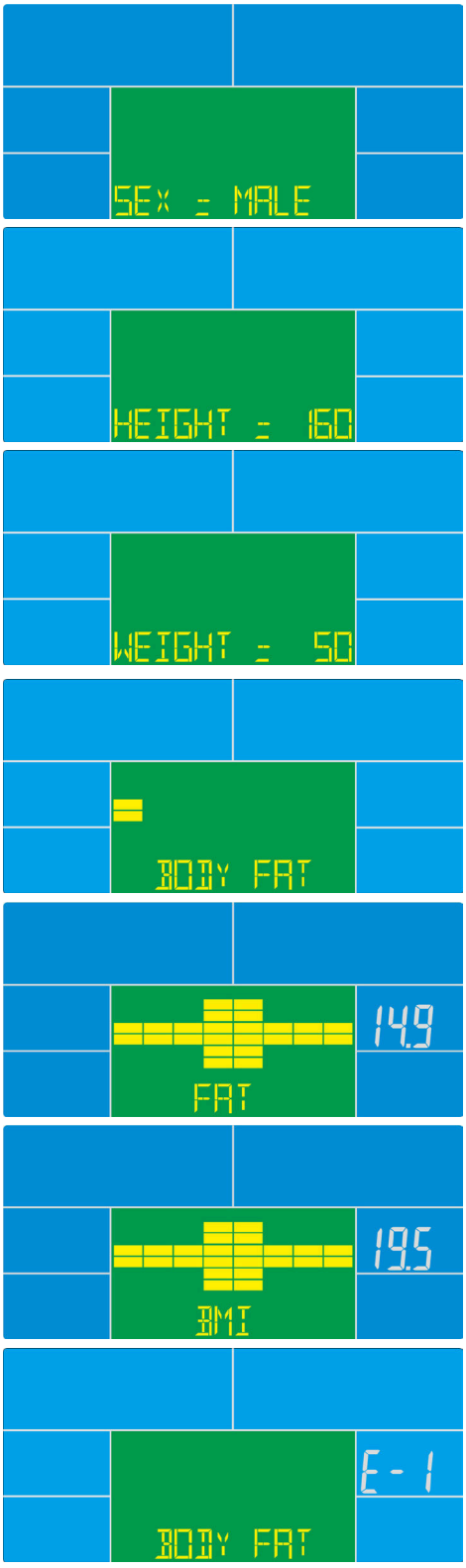

Sesso/Età	Sottopeso	Peso forma	Lievemente sovrappeso	Sovrappeso	Obeso
Maschio ≤ 30	< 14%	14%~20%	20.1%~25%	25.1%~35%	> 35%
Maschio > 30	< 17%	17%~23%	23.1%~28%	28.1%~38%	> 38%
Femmina ≤ 30	< 17%	17%~24%	24.1%~30%	30.1%~40%	> 40%
Femmina > 30	< 20%	20%~27%	27.1%~33%	33.1%~43%	> 43%

3.10 BLUETOOTH-VERBINDUNG

Unterstützte Geräte:

Apple Devices: • Mindestsystem: iOS 8 oder höher • Bluetooth single 4.0 (BLE) kompatibel

Android Devices: • Mindestsystem: Android 4.3 oder höher • Auflösung: 1280x800 Pixel • Bluetooth single 4.0 (BLE) kompatibel + Smartphone: • Mindestsystem: Android 4.3 oder höher • Auflösungen: 480x800 - 720x1280 - 1280x800 Pixel • Bluetooth single 4.0 (BLE) kompatibel

Um ein kompatibles Gerät mit der Konsole zu koppeln, Bluetooth am Gerät aktivieren, die Suche starten und die Konsole auswählen (Standard-Kopplungscode 0000 eingeben). Die App i-Console auf dem gekoppelten Gerät starten und das Gerät über die App bedienen; sobald die App geladen ist, schaltet sich die Konsole ab.

Bei Apple-Geräten zur normalen Nutzung die App beenden, Bluetooth ausschalten und das Gerät aus- und wieder einschalten.

iConsole+

GET IT ON Google play

iConsole+

Download on the App Store

4.0 MANUTENZIONE

GEFAHR

- **Halten Sie das Gerät stets sauber und staubfrei.**
- **Verwenden Sie zur Reinigung keine brennbaren oder schädlichen Mittel. Reinigen Sie Kunststoffteile nicht mit Lösungsmitteln, sondern nur mit Mitteln auf Wasserbasis und weichen Tüchern.**
- **Lösungsmittel wie Petroleum, Aceton, Benzin, Tetrachlorkohlenstoff, Ammoniak und chlorhaltige Öle können Kunststoffteile beschädigen und angreifen.**

REINIGUNG DES GERÄTS • Reinigen Sie die Außenflächen wöchentlich mit einem mit Wasser und milder Seife befeuchteten Schwamm.

• Reinigen Sie die Konsole mit einem feuchten, nicht nassen Tuch, ohne kräftig zu reiben.

5.0 AUSSERBETRIEBNAHME – ENTSORGUNG

Das Symbol der durchgestrichenen Mülltonne bedeutet, dass die Produkte in den Anwendungsbereich der EU-Richtlinie über die Entsorgung von Elektro- und Elektronik-Altgeräten (WEEE) fallen.

Die CE-Kennzeichnung bedeutet, dass das Produkt der RoHS-Richtlinie 2011/65/EU entspricht und keines der eingebauten elektrischen und elektronischen Bauteile bestimmte gesundheitsgefährdende Stoffe über den zulässigen Grenzwerten enthält.

Dieses Produkt darf NICHT über den Hausmüll entsorgt werden, sondern muss (in den Staaten der Europäischen Union) getrennt bei den dafür vorgesehenen Sammelstellen zur Entsorgung und Verwertung abgegeben werden.

Garlando S.p.A. bittet Verbraucher außerhalb der Europäischen Union, die örtlichen Vorschriften zur Entsorgung und Verwertung zu beachten und, wo möglich, elektrische und elektronische Geräte sowie wiederverwertbare Bestandteile (z. B. Eisen, Kupfer, Kunststoffe) getrennt zu sammeln.

6.0 ERSATZTEILKATALOG – BESTELLUNG VON ERSATZTEILEN

Zur Bestellung von Ersatzteilen beachten Sie die Explosionszeichnung auf der folgenden Seite.

Die Ersatzteilbestellung muss folgende Angaben enthalten: 1. Marke und Modell des Produkts – siehe Typenschild 2. Bezeichnung des zu ersetzenden Teils – siehe Ersatzteilliste 3. Positionsnummer des Teils – siehe Explosionszeichnung 4. Gewünschte Menge 5. Anschrift und Versandangaben – siehe Bestellformular für Ersatzteile, das der Anleitung beiliegt

Verwenden Sie für die Bestellung eine Kopie des Bestellformulars für Ersatzteile auf der beiliegenden Karte, zusammen mit dem Garantieschein.

Ersatzteile sind schriftlich per Fax oder E-Mail an folgende Adresse anzufordern:

Fax 0143/318594 ·
assistenza.toorx@garlando.it

Dieser Katalog kann geringfügig vom vorhandenen Produkt abweichen; zwischenzeitliche Änderungen des Herstellers sind eventuell nicht enthalten. Bei Fragen zu Zeichnungen und Beschreibungen wenden Sie sich an den technischen Kundendienst: 0143/318540, Mo–Fr 9:00–12:00 Uhr

6.1 EXPLOSIONSZEICHNUNG

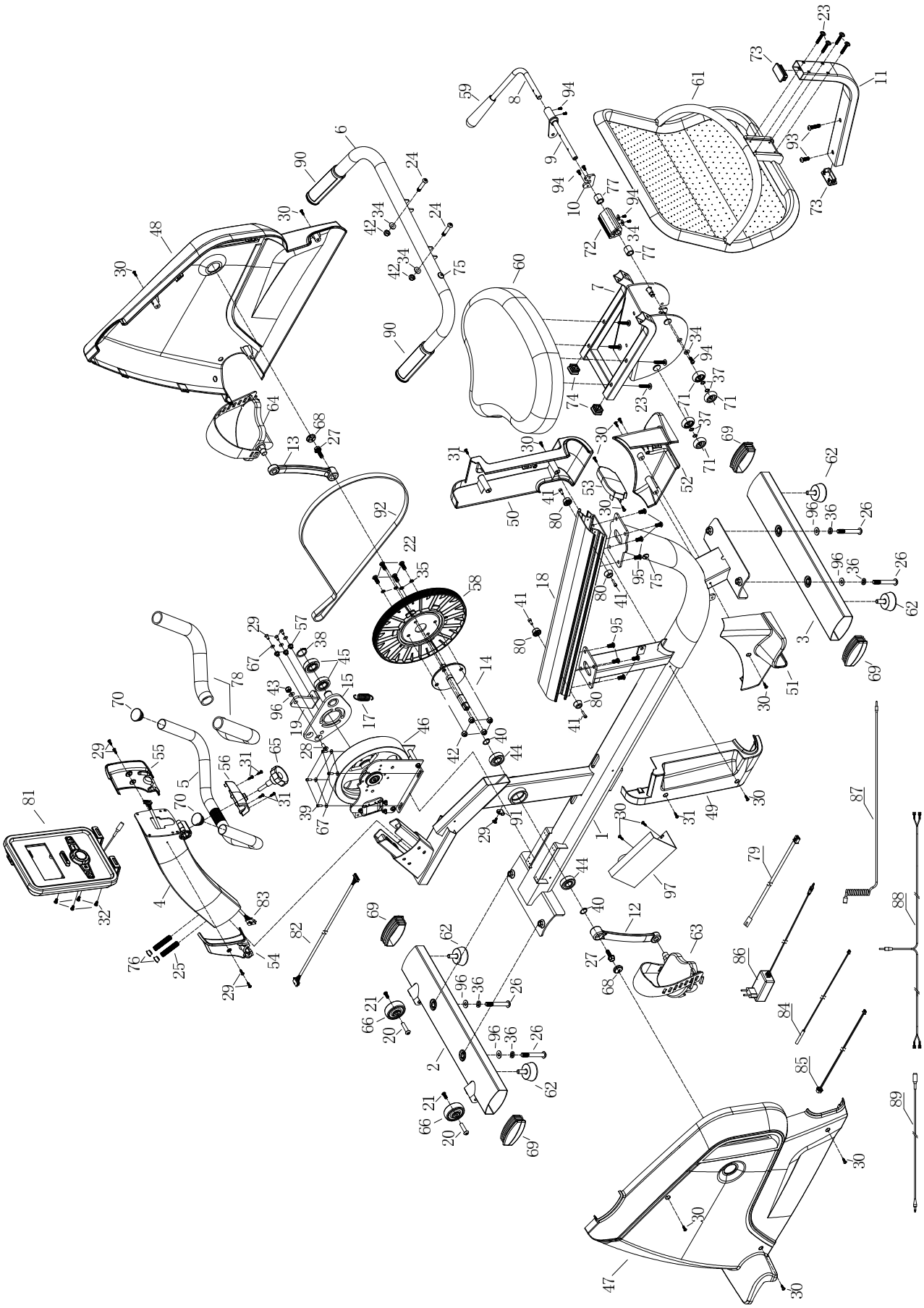

6.2 TEILELISTE

Pos.	Beschreibung	Menge
1	Hauptrahmen	1
2	Vorderer Standfuß	1
3	Hinterer Standfuß	1
4	Lenkerständer	1
5	Vorderer Lenker	1
6	Hinterer Lenker	1
7	Sitzwagen	1
8	Hebel Sitzwagen-Arretierung	1
9	Verbindungswelle Bremshebel	1
10	Verbindungsplättchen Bremse	1
11	Rückenpolsterträger	1
12	Tretkurbel links	1
13	Tretkurbel rechts	1
14	Tretlagerwelle	1
15	Lagerträgerplatte	1
17	Riemenspannfeder	1
18	Aluminiumschiene	1
19	L-Winkel	1
20	Schraube Ø8×33×M6×15	2
21	Schraube M6×15	4
22	Schraube M8×20	4
23	Schraube M6×35	8
24	Schraube M8×40×20	2
25	Flachkopfschraube M12×60	2
26	Schraube M10×70×20	4
27	Schraube 5/16-18UNC-1”	2
28	Schraube M10×25	1
29	Schraube M5X20	3
30	Blechschraube ST4×16	18
31	Blechschraube ST4×12	6
32	Schraube M5X10	4
33	Blechschraube ST3×30	4
34	Unterlegscheibe Ø8 mm	14
35	Federring Ø8 mm	4
36	Federring Ø10 mm	4
37	O-Ring Ø8 mm	4
38	O-Ring Ø20 mm	1
39	Schraube M6x15 mm	4
40	O-Ring Ø17 mm	2
41	Schraube M6×20	4
42	Sicherungsmutter M8	9
43	Mutter M10	1
44	Kugellager 6203ZZ	2
45	Kugellager 6004ZZ	2
46	Schwungrad mit elektronischer Bremse	1
47	Verkleidung links	1
48	Verkleidung rechts	1
49	Kunststoffabdeckung Aluminiumschiene links	1
50	Kunststoffabdeckung Aluminiumschiene rechts	1
51	Kunststoffabdeckung hinterer Standfuß links	1
52	Kunststoffabdeckung hinterer Standfuß rechts	1
53	Kunststoffstopfen Aluminiumschiene	1
54	Kunststoffabdeckung Ständer links	1

Pos.	Beschreibung	Menge
55	Kunststoffabdeckung Ständer rechts	1
56	Kunststoffabdeckung Lenker	1
57	Gleitlager	3
58	Antriebsriemenscheibe	1
59	Drehknopf für Hebel Sitzwagen-Arretierung	1
60	Sitz	1
61	Rückenpolster	1
62	Stellfuß	4
63	Pedal links	1
64	Pedal rechts	1
65	Drehknopf Lenkerverstellung	1
66	Transportrolle	2
67	Unterlegscheibe	6
68	Runder Stopfen Tretkurbel	2
69	Ovaler Stopfen Standfüße	4
70	Runder Stopfen Lenker	2
71	Sitzwagenrolle aus Polyurethan	4
72	Bremsblock Sitzwagen	1
73	Rechteckstopfen 25X50	2
74	Vierkantstopfen 25X25	2
75	Gummi-Kabeldurchführung	2
76	Runde Schraubenabdeckkappe	2
77	Zylindrisches Distanzstück Bremsblock Sitzwagen	2
78	Lenkerüberzug	2
79	Verbindungskabel elektronische Bremse	1
80	Wegbegrenzer Sitzwagen	4
81	Konsole	1
82	Konsolen-Verbindungskabel unten	1
83	Konsolen-Verbindungskabel oben	1
84	Geschwindigkeitssensor mit Kabel	1
85	Kabel mit Netzbuchse	1
86	Netzteil 240V	1
87	Spiralkabel mit Klinkensteckern	1
88	Oberes Kabel Handpulssensoren	1
89	Unteres Kabel Handpulssensoren	1
90	Handpulssensoren	2
91	Magnet für Geschwindigkeitssensor	1
92	Riemen	1
93	Schraube M8×30	2
94	Schraube M6×15	7
95	Schraube M8×15	8
96	Unterlegscheibe Ø10 mm	5
97	Elektronische Steuerplatine	1

7.0 GARANTIE UND GEWÄHRLEISTUNG

HINWEIS ZUR GARANTIE IN ÖSTERREICH Die im italienischen Original an dieser Stelle abgedruckte Herstellergarantie der Garlando S.p.A. gilt nur für Produkte, die in Italien bei einem autorisierten Händler gekauft wurden. Für in Österreich bei der Bodyfit Handels KG gekaufte Produkte gilt die gesetzliche Gewährleistung. Ob und in welchem Umfang zusätzlich eine Herstellergarantie besteht, steht in Ihrem Angebot bzw. in den Allgemeinen Geschäftsbedingungen der Bodyfit Handels KG. Ihre gesetzlichen Rechte werden dadurch nicht eingeschränkt. Bei Fragen zu Gewährleistung, Garantie und Ersatzteilen wenden Sie sich an: Bodyfit Handels KG, Wiener Straße 190, 4020 Linz, Österreich, info@bodyfit-shop.at, +43 5356 90990.

3.2

3.3

3.4

BESTIMMUNGSGEMÄSSER GEBRAUCH UND FEHLGEBRAUCH Das Produkt ist ausschließlich für den Sport bestimmt. Die Benutzung setzt eine ärztliche Bestätigung der körperlichen Eignung voraus. Für Schäden an Personen, Haustieren und Sachen, die direkt oder indirekt durch Nichtbeachtung der Anweisungen und Warnhinweise dieser Bedienungsanleitung entstehen, übernimmt der Hersteller keine Haftung. Das Produkt ist nicht für therapeutische oder rehabilitative Zwecke geeignet. Unfälle oder Erkrankungen infolge einer solchen Fehlanwendung können nicht dem Hersteller angelastet werden.

5.1

6.1

Garlando

GARLANDO SPA Via Regione Piemonte,
32 - Zona Industriale D1
15068 - Pozzolo Formigaro (AL) -
Italien · www.toorx.it · info@toorx.it