TOORX
PROFESSIONAL LINE

BEDIENUNGSANLEITUNG

FWX6000

Übersetzung der Originalanleitung (Original in italienischer Sprache). Lesen Sie die Anleitung sehr aufmerksam und bewahren Sie sie stets griffbereit in der Nähe des Produkts auf.

Code: GRLDTOORXFWX6000
Revision: 01
Ausgabe: 10/19

INHALTSVERZEICHNIS

1.0 SICHERHEITSHINWEISE.....S. 3
1.1 RISIKEN BEI DER BENUTZUNG DES PRODUKTS.....S. 4
1.2 BESTIMMUNGSGEMÄSSER GEBRAUCH UND GEGENANZEIGEN – SYMBOLE.....S. 5
1.3 AUFKLEBER AM PRODUKT.....S. 6
1.4 TECHNISCHE DATEN.....S. 6

2.0 AUFSTELLORT DES PRODUKTS.....S. 7
2.1 AUSPACKEN - LIEFERUMFANG.....S. 8
2.2 MONTAGE DES PRODUKTS.....S. 9

3.0 REGELN FÜR EIN RICHTIGES TRAINING.....S. 11
3.1 PRAKTISCHE HINWEISE ZUR BENUTZUNG.....S. 12

4.0 WARTUNG.....S. 13

5.0 AUSSERBETRIEBNAHME – ENTSORGUNG.....S. 13

6.0 ERSATZTEILKATALOG - ERSATZTEILBESTELLUNG.....S. 13
6.1 EXPLOSIONSZEICHNUNG.....S. 14
6.2 TEILELISTE.....S. 15

7.0 GARANTIE UND GEWÄHRLEISTUNG.....S. 16

1.0 SICHERHEITSHINWEISE

• Lesen Sie vor Montage und Gebrauch diese Bedienungsanleitung und eventuell beiliegende weitere Anleitungen sorgfältig durch.

• Das Gerät ist in Klasse S zertifiziert und für die Aufstellung in Fitnessstudios, Vereinen oder Fitnesscentern zur gemeinschaftlichen Nutzung geeignet, ebenso im häuslichen Bereich, wenn ein professionelles Gerät für den persönlichen Gebrauch gewünscht ist. Bei Aufstellung in Fitnesscentern, Hotels, Vereinen oder privaten Clubs müssen die Benutzer ein ärztliches Attest über die Sporttauglichkeit besitzen.

• Das Gerät nur auf ebenem Untergrund benutzen und den Boden bzw. Teppichboden unter dem Gerät abdecken, um Beschädigungen zu vermeiden.

• Stellen Sie sicher, dass alle Benutzer die Anleitung gut verstanden haben, und beaufsichtigen Sie die ersten Trainingseinheiten. Die Bedienungsanleitung muss sich stets in der Nähe des Geräts befinden, damit sie bei Bedarf schnell nachgeschlagen werden kann.

• Stellen Sie sicher, dass das Gerät nur von Personen über 16 Jahren benutzt wird, die sich in guter körperlicher Verfassung befinden.

• Tragen Sie stets geeignete Sportkleidung, die die Bewegungen nicht behindert. Verwenden Sie stets geeignete Sportschuhe und einen Trainingsanzug aus Baumwolle.

• Treten während der Benutzung Schwindel oder Atemnot auf, brechen Sie das Training sofort ab und wenden Sie sich an Ihren Arzt.

• Kontrollieren Sie regelmäßig, ob alle Schrauben und Muttern fest angezogen und alle Teile des Geräts unbeschädigt sind.

• Hat das Gerät bewegliche Teile, gehen Sie sehr vorsichtig vor, um Quetschungen der Finger und Verletzungen der Hände zu vermeiden.

• Stellen Sie das Gerät NICHT in medizinischen Einrichtungen auf; das Produkt ist nicht für Rehabilitationszwecke geeignet.

• Stellen Sie das Gerät NICHT in Kellern, auf Terrassen oder in feuchten Bereichen auf und setzen Sie es nicht der Witterung aus (Regen, Sonne usw.).

• Beschädigen Sie die Polster des Geräts NICHT mit spitzen Gegenständen, Bürsten, Scheuerschwämmen oder aggressiven Chemikalien.

• Bauen Sie KEINE Teile des Geräts ab, außer wenn dieser Vorgang in der Bedienungsanleitung beschrieben ist.

• Kinder und Haustiere NICHT in die Nähe des Geräts lassen. Stellen Sie das Gerät am besten in einem eigenen Raum mit Tür auf, die Unbefugten den Zugang verwehrt. • Das Gerät NIE benutzen, wenn es beschädigt ist, Teile demontiert oder Schrauben nicht festgezogen sind. Wenden Sie sich für Reparaturen oder Ersatzteile ausschließlich an einen autorisierten Kundendienst.

• KEINE Kleidung aus Kunstfaser oder Wollmischgewebe tragen, die das Schwitzen beim Training behindert. Ungeeignete Kleidung kann die Bewegung einschränken und hygienische Probleme verursachen.

1.1 RISIKEN BEI DER BENUTZUNG DES PRODUKTS

Das Produkt hat bewegliche Teile, die bei normaler Benutzung Risiken bergen können, wenn die Anweisungen nicht befolgt werden oder nicht mit Vorsicht vorgegangen wird.
Die Zeichnung unten zeigt die beweglichen Teile und Bereiche des Produkts, die ein Risiko für die Sicherheit des Benutzers darstellen können und besondere Aufmerksamkeit erfordern.

GEFAHR

Vor Benutzung der Bank prüfen, ob die Hantelscheiben symmetrisch auf der Langhantel verteilt und mit den Verschlüssen sicher fixiert sind.

Das Aufladen der Hantelscheiben auf die Langhantel muss zwingend von zwei Personen erfolgen: Eine Person lädt die Scheiben, die andere hält die Langhantel in den Ablagen, damit sie nicht herunterfällt.

Bewegliche Teile: Quetschgefahr für die Finger zwischen Hantelscheiben und Rahmenkonstruktion

Herabfallende Gewichte: Gefahr von Fußverletzungen durch herabfallende Gewichte beim Laden der Hantelscheiben

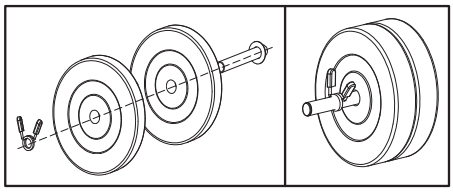

Hantelverschluss (nicht im Lieferumfang): Hantelscheiben können zu Boden bzw. auf die Füße fallen. Die Feder-Hantelverschlüsse immer korrekt anbringen und die maximale Belastung einhalten.

1.2 BESTIMMUNGSGEMÄSSER GEBRAUCH, GEGENANZEIGEN, ZEICHENERKLÄRUNG

Das in dieser Anleitung beschriebene Produkt ist ein Sportgerät, das für das Training der Beinmuskulatur konzipiert ist.

Das Produkt ist in Klasse „S“ für die gemeinschaftliche gewerbliche Nutzung (Fitnesscenter und Fitnessstudios) ausgelegt und zertifiziert und kann auch privat im häuslichen Bereich verwendet werden. Das beschriebene Produkt ist nicht für medizinische oder therapeutische Zwecke geeignet. Befolgen Sie alle Anweisungen und Warnhinweise dieser Anleitung, um sicher zu trainieren. Intensive und lange Belastungen erfordern eine gute körperliche Verfassung; beachten Sie daher die nachfolgend aufgeführten Gegenanzeigen. Die Benutzung ist in folgenden Fällen verboten:

• Schwangerschaft; • Bluthochdruck, Herzerkrankungen; • Glaukom, Netzhauterkrankungen, Bindehautentzündung; • Verletzungen der Wirbelsäule, kürzlich erlittene Knochenbrüche, Knochenprothesen, Gelenkschwellungen, Osteoporose; • Leisten- oder Bandscheibenbruch.

Die Herstellergarantie erlischt in folgenden Fällen (gesetzliche Rechte bleiben unberührt):

• unsachgemäße, von der Bedienungsanleitung abweichende Benutzung; • Manipulation am Produkt; • Verwendung von Nicht-Originalersatzteilen; • Nichtbeachtung der Sicherheitshinweise auf den Piktogrammen und in der Bedienungsanleitung.

Diese Anleitung enthält alle Informationen zur Aufstellung, Wartung und richtigen Benutzung des Produkts. Der Benutzer sowie alle Freunde und Familienmitglieder, die das Produkt benutzen, müssen die Informationen dieser Anleitung sorgfältig lesen, um eine sichere Aufstellung und richtige Benutzung zu gewährleisten. Die Beachtung der Anleitung dient Ihrer Sicherheit und der Lebensdauer des Produkts. Sicherheitshinweise und wichtige Textstellen sind fett hervorgehoben und mit den nachfolgend dargestellten und erklärten Symbolen gekennzeichnet.

Mit diesem Symbol gekennzeichnete Informationen weisen auf GEFAHR hin. Gehen Sie besonders vorsichtig vor, um Verletzungen zu vermeiden.

Mit diesem Symbol gekennzeichnete Informationen weisen auf VORSICHT hin. Gehen Sie besonders vorsichtig vor, um Schäden am Produkt zu vermeiden.

HINWEIS:
Die Abbildungen in dieser Anleitung dienen der Veranschaulichung. Aufgrund laufender Produktaktualisierungen können einzelne Abbildungen vom gekauften Produkt abweichen; dabei handelt es sich um optische Abweichungen, die Sicherheit und die Sicherheitsinformationen bleiben davon unberührt. Der Hersteller entwickelt seine Produkte laufend weiter und kann optische Teile ohne Vorankündigung ändern.

1.3 AUFKLEBER AM PRODUKT

1) Das Typenschild des Produkts enthält die Anschrift des Händlers, die wichtigsten technischen Daten und die Seriennummer.

2) Symbol: Vor jeder Montage und jeder Wartung des Produkts muss die Bedienungsanleitung gelesen werden.

Das Typenschild darf nicht entfernt oder verändert werden. Bei Ersatzteilbestellungen sind stets die Modellbezeichnung und die Seriennummer anzugeben.

1.4 TECHNISCHE DATEN

ABMESSUNGEN PRODUKT (LXTXH)	2190 x 1562 x 1390 mm
RAHMEN	verstärkter Stahlrahmen, rechteckiger Querschnitt 50x110 mm gelbes Rundrohr 89 mm
GEWICHT PRODUKT	214 kg
GEWICHT PRODUKT VERPACKT	223 kg
MAX. BENUTZERGEWICHT	150 kg
MAXIMALE BELADUNG	350 kg
KONFORMITÄT	Richtlinie: 2001/95/EG - Norm: EN ISO 20957-1 [2013] - Klasse SC

2.0 AUFSTELLRAUM DES PRODUKTS

EIGENSCHAFTEN DES RAUMS: • Der Raum für Aufstellung und Lagerung des Produkts muss: – überdacht und ausreichend groß sein, – über geeignete künstliche und natürliche Beleuchtung verfügen, – ein oder mehrere Fenster zur Belüftung haben, – eine relative Luftfeuchtigkeit zwischen 20 % und 90 % aufweisen. Das Produkt darf NICHT im Freien, in feuchten Räumen oder in salzhaltiger Luft aufgestellt werden.

EIGENSCHAFTEN DER STELLFLÄCHE: • Die Fläche, auf der das Produkt aufgestellt wird, muss: - vollkommen eben sein, - das Gewicht des Produkts im normalen Gebrauch tragen können. Die Aufstellung auf empfindlichen Bodenbelägen (z. B. Teppichboden oder Parkett) wird nicht empfohlen; andernfalls die Oberflächen an den Kontaktpunkten immer mit einer Schutzunterlage, z. B. einer Gummimatte, schützen.

SICHERHEITSANFORDERUNGEN: • Bei Verwendung im Haushalt das Produkt in einem abschließbaren Raum aufbewahren, damit es für Kinder nicht zugänglich ist.

VORBEREITUNG DES RAUMS FÜR DIE MONTAGE: • Bereiten Sie vor der Montage einen ausreichend großen Bereich im Raum vor. Um die einzelnen Teile leichter zu erkennen, legen Sie den Verpackungsinhalt am besten auf dem Boden aus, nachdem Sie diesen mit Stofftüchern oder Karton abgedeckt haben, damit der Boden (Fliesen, Teppichboden, Parkett usw.) nicht beschädigt wird. Der Bereich muss frei von Gefahrenquellen sein (z. B. Kanten, an denen man sich stoßen kann). Lassen Sie nach der Montage ausreichend Freiraum um das Gerät, damit die Übungen ungehindert ausgeführt werden können.

GEFAHR

Da kleine Teile enthalten sind, halten Sie Kinder während der Montage vom Arbeitsbereich fern.

Die Metalloberflächen der Teile und Schrauben sind mit einem dünnen Schmierfilm überzogen, der bei der Lagerung Rost verhindert. Legen Sie die Teile nicht auf Möbel, Stühle, Teppiche oder Textilien, um Verschmutzungen zu vermeiden. Schützen Sie den Boden während der Montage mit Schutzmaterial (Karton, Planen usw.).

2.1 AUSPACKEN – INHALT DER VERPACKUNG

GEFAHR

Zum Heben und Transportieren des verpackten Produkts ausschließlich einen Hubwagen (hydraulisch oder elektrohydraulisch) mit ausreichender Tragfähigkeit verwenden. Bei jedem anderen System entfällt der Versicherungsschutz für Schäden am Produkt.

Heben, Abladen und Bewegen des verpackten Produkts dürfen nur von qualifiziertem und entsprechend ausgerüstetem Personal durchgeführt werden.

Verpackungsteile gemäß den örtlichen Vorschriften zur Abfallsammlung und -entsorgung, der Verordnung (EU) 2025/40 und den geltenden nationalen Bestimmungen entsorgen.

Die Verpackung besteht aus einem Karton, verschlossen mit Metallklammern und Umreifungsbändern. Zum Anheben und Bewegen des verpackten Produkts einen Handhubwagen oder Gabelstapler verwenden. Beim Abstellen den mit Pfeil aufgedruckten Hinweis „Oben“ beachten. Zum Öffnen die Umreifungsbänder mit einer Schere durchtrennen und die Metallklammern mit einer Zange entfernen.

Prüfen Sie, nachdem Sie alle Montageteile aus dem Karton genommen haben, ob der Rahmen beim Transport beschädigt wurde und alle Montageteile vollständig und unbeschädigt sind.

Vor der Montage das benötigte Werkzeug aus dem Kleinteilebeutel entnehmen.

Die folgende Abbildung zeigt den für die Aufstellung erforderlichen Platzbedarf.

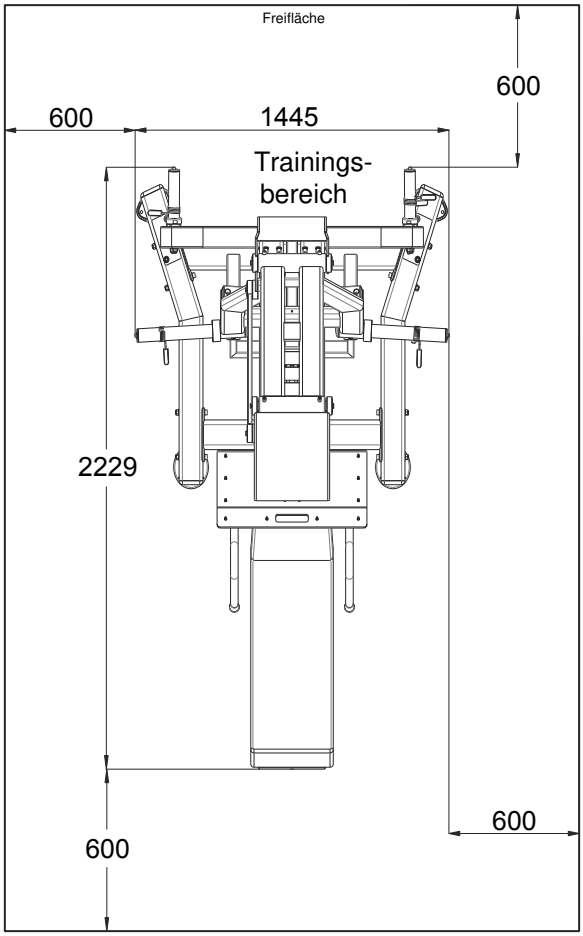

2.2 MONTAGE DES PRODUKTS

Das Produkt wird platzsparend in mehreren Teilen zerlegt verpackt. Um es benutzen zu können, muss es anhand der folgenden Abbildungen montiert werden.

1. Montage des Grundgestells Die tragenden Teile mit den Sitzrahmen und dem Schwenkrahmen wie abgebildet zusammensetzen und befestigen.

Pos.	Beschreibung	Menge
01	Fußstrebe seitlich links	1
02	Fußstrebe seitlich rechts	1
03	Vordere Stützstrebe	1
04	Vordere Ständer mit Verbindungstraverse	1
05	Horizontale Verbindungsstrebe	1
06	Hintere Fußstrebe	1
07	Hinterer Ständer	1
08	Scheibenaufnahme - Ablage	2
13	Sitzgestell	1
14	Schwenkrahmen	1
16	Griffaufnahme	1

Pos.	Beschreibung	Menge
25	Bolzen M12x30 mm	8
26	Unterlegscheibe M12	40
27	Abdeckkappe für Innensechskantbolzen	6
28	Sicherungsmutter M12	22
30	Bolzen M12x75 mm	4
37	Sicherungsmutter M10	2
64	Nylonrolle schwarz	2
65	Buchse	2
66	Welle klein	1
67	Welle groß	1
98	Bolzen M12x110 mm	4

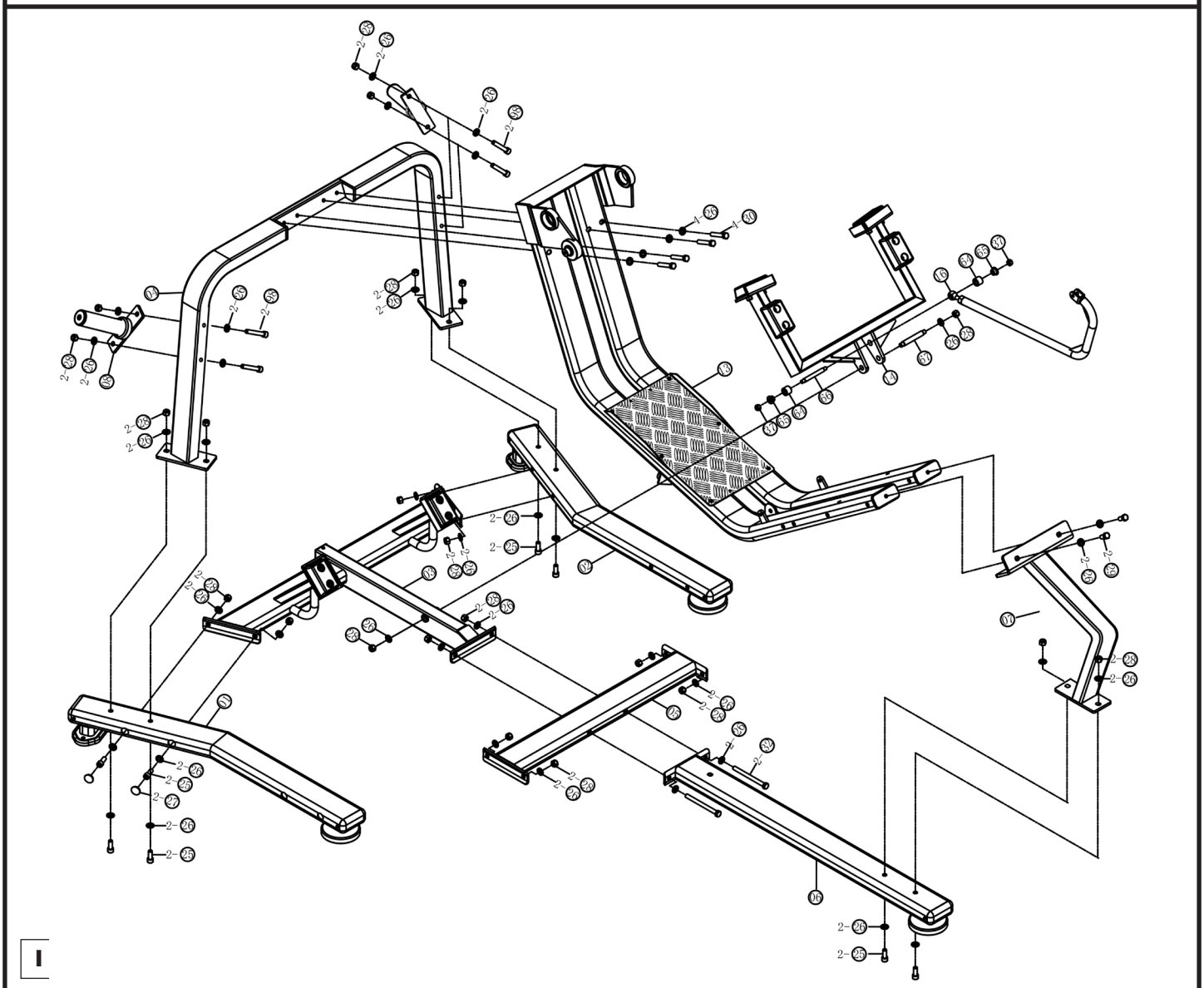

2. Montage von Fußplatte und Sitz Den Rahmen und die Fußplatte zusammen mit dem Sitzgestell wie abgebildet montieren.

Pos.	Beschreibung	Menge
09	Rahmen Fußplatte	1
10	Fußplatte	1
11	Bewegliche Verbindungsstange Fußplatte	1
15	Lenker	1
26	Unterlegscheibe M12	16
28	Sicherungsmutter M12	8
34	Unterlegscheibe M8	2
36	Unterlegscheibe M10	7
42	Chromflansch	5

Pos.	Beschreibung	Menge
43	Lager 6205- 2Z	5
45	Innensechskantbolzen M10x30 mm	4
46	Senkschraube M10x20 mm	5
52	Halteplatte Rückenpolster	1
54	Halteplatte Sitz	1
68	Bolzen M12x135 mm	8
69	Senkschraube M10x75 mm	2
72	Senkschraube M8x40 mm	2
75	Sicherungsmutter M8	1

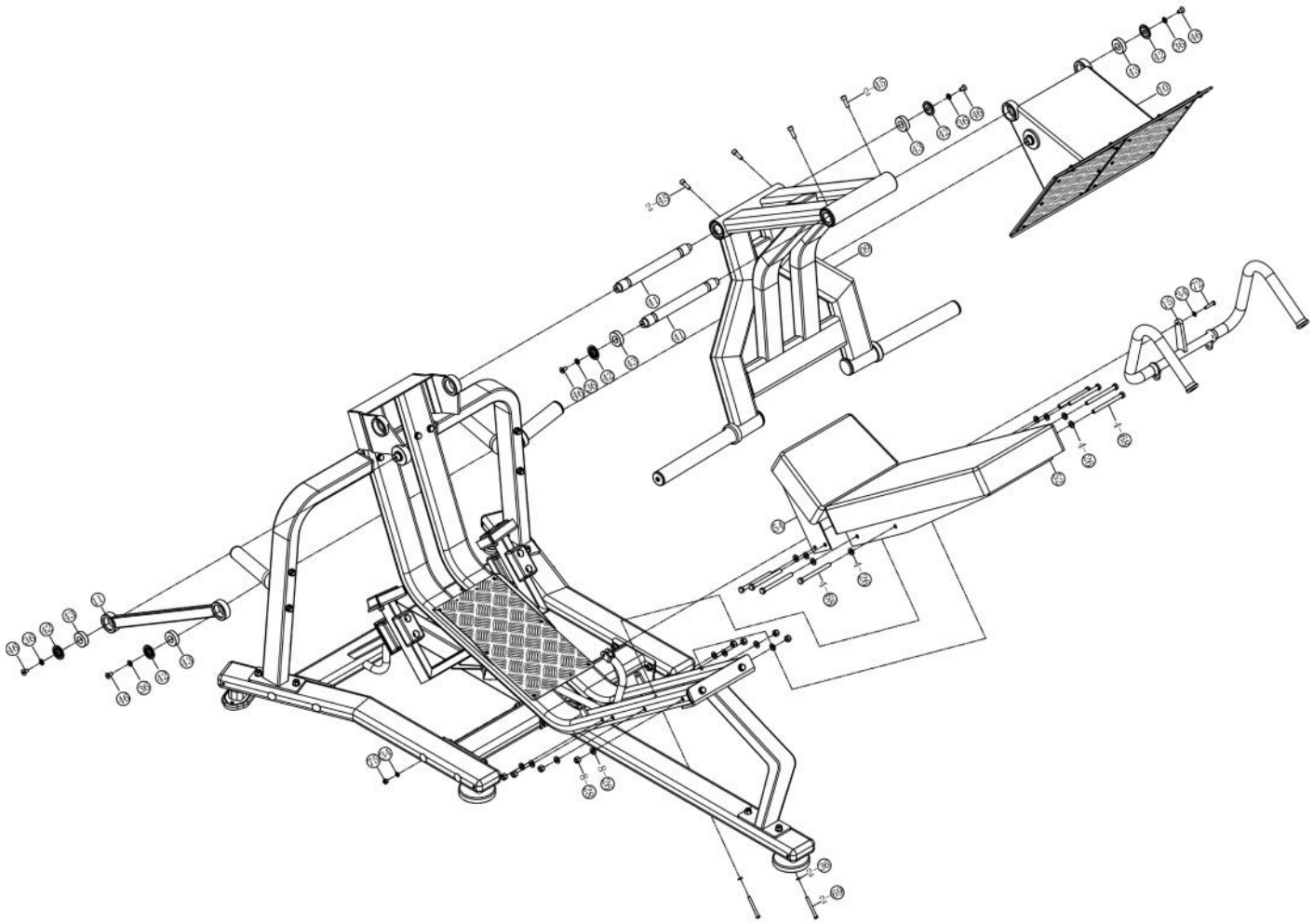

2

3.0 REGELN FÜR EIN GUTES TRAINING

Geräte für isotonisches Training sind für eine bequeme Körperhaltung bei der jeweiligen Übung ausgelegt. Auf eine korrekte Körperhaltung achten; eine falsche Haltung kann zu Muskel- und Gelenkschmerzen führen.

Zur Benutzung von Hantelbänken oder Geräten mit Langhanteln, Kurzhanteln und anderem Zubehör das Programm und die Anweisungen des Trainers im Fitnesscenter bzw. bei privater Nutzung des eigenen Personal Trainers befolgen.

Der Trainer muss nach Beurteilung des Trainingszustands einen Trainingsplan aushändigen, der mit einfachen Zeichnungen die Position am Gerät, die beanspruchte Muskulatur und die richtige Körperhaltung für die Übung zeigt.

Kraft und Muskelmasse entwickeln sich nur in den gezielt trainierten Muskeln. Zur Anwendung die Informationen in der Anleitung beachten und mit dem Trainer oder „Personal Trainer“ einen Trainingsplan passend zur eigenen körperlichen Verfassung erstellen. Regelmäßigkeit ist beim isotonischen Training wichtig; es sollte mindestens 3-mal pro Woche trainiert werden.

Lassen Sie vor der ersten Benutzung Ihre körperliche Verfassung von Ihrem Arzt prüfen und besprechen Sie mit ihm, welche Vorsichtsmaßnahmen für dieses Training gelten.

Wer wenig trainiert ist, sollte langsam beginnen: anfangs mit kurzen Trainingseinheiten, dann die tägliche Trainingszeit schrittweise steigern und regelmäßig dabeibleiben. Übertreiben Sie es am Anfang nicht und beginnen Sie bei Ihrem eigenen Leistungsstand – sonst drohen Verletzungen oder am nächsten Tag Schmerzen, die normale Bewegungen erschweren.

So bauen Sie Ihr Training auf

Aufwärmen: Lockern Sie vor jeder Übung die Muskeln und bringen Sie den Körper auf Betriebstemperatur; dabei werden Kreislauf und Atmung aktiviert.

Übung: Die Dauer der Übung hängt von der Anzahl der Wiederholungen und damit vom Trainingszustand ab. Zu Beginn umfassen die Einheiten meist mehrere Wiederholungen mit geringer Intensität und geringem Gewicht; im Vordergrund steht eine langsame, kontrollierte Bewegung, um die Ausführungstechnik richtig zu erlernen.

Abwärmen: Machen Sie nach dem Training einige Minuten Dehn- und Entspannungsübungen.

10 Regeln für ein wirksames Muskeltraining

1. Benutzen Sie das Gerät nicht, wenn Sie nicht in guter körperlicher Verfassung sind oder Muskelschmerzen haben.

. Steigern Sie Gewicht und Wiederholungen erst, wenn Sie die Technik jeder Übung richtig beherrschen.

. Trainieren Sie nicht jeden Tag denselben Muskel; warten Sie mindestens 36–48 Stunden.

. Wärmen Sie den beanspruchten Muskel vor dem Training auf und halten Sie die Muskulatur während des Trainings warm.

. Machen Sie bei der Übung kein Hohlkreuz; halten Sie den Rücken gerade und mit der Bauchmuskulatur gut gestützt.

. Halten Sie nie den Atem an. Atmen Sie gegen Ende der Hebebewegung aus und vor Beginn ein.

. Lassen Sie sich nicht durch Gespräche, Fernsehen oder Lesen ablenken; konzentrieren Sie sich auf die Kontrolle der Muskeln und die Ausführung der Übung.

. Halten Sie die Muskulatur stets angespannt und kontrollieren Sie immer die Rückführgeschwindigkeit.

. Trainieren Sie, ohne zu übertreiben und ohne Ihre körperliche Verfassung zu überschreiten.

10. Wechseln Sie Krafttraining mit Ausdauertraining ab und achten Sie auf eine ausgewogene Ernährung.

3.1 PRAKTISCHE HINWEISE ZUR BENUTZUNG

Vor der ersten Benutzung den vorhergehenden Abschnitt „Regeln für ein richtiges Training“ aufmerksam lesen.

HINWEIS: In dieser Anleitung wird häufig auf Hantelscheiben, Kurzhanteln und Langhantel Bezug genommen; dieses Zubehör ist nicht im Lieferumfang enthalten und muss separat bestellt werden.

Das Gerät darf nur vollständig montiert und in Arbeitsposition verwendet werden. Es sollte nicht öfter als dreimal pro Woche verwendet werden. Zu Beginn des Trainings mit geringer Belastung und vielen Wiederholungen arbeiten und vor allem auf die korrekte Bewegungsausführung achten, um die richtige Technik zu erlernen. In den ersten Monaten nicht mehr als 12 Wiederholungen zügig hintereinander ausführen, zwei- und später dreimal nacheinander (Sätze). Die Wiederholungen langsam und gleichmäßig ausführen, um die Bewegung zu kontrollieren; die Pause zwischen den Sätzen kurz halten. In den folgenden Monaten die Anzahl der Wiederholungen je nach Trainingszustand steigern und stets drei bis vier Sätze ausführen; die Übungsdauer hängt von der Dauer der Sätze und damit von der Anzahl der Wiederholungen ab.

Richtige Verwendung der Leg Press: Mit dieser Beinpresse (Leg Press) können Kräftigungs- und Aufbauübungen für den Quadrizeps ausgeführt werden.

- Für das Beintraining die gewünschten Gewichte auf die Scheibenaufnahmen A stecken (für Olympia-Hantelscheiben Ø50 mm bis insgesamt 350 kg) und mit den Feder-Hantelverschlüssen B sichern.

- Auf den Sitz C setzen, die Griffe D fassen und die Füße auf die Fußplatte E stellen. - Mit dem Rücken vollständig am Sitz C anliegen, die Griffe fassen und die Beine langsam nach vorne drücken, bis sie ganz gestreckt sind; dann ebenso langsam und mit kontrollierter Beinmuskulatur in die Ausgangsposition zurückkehren.

- Wiederholen Sie die Übung mit der Anzahl und den steigenden Gewichten laut Trainingsplan Ihres Trainers bzw. Personal Trainers.

- HINWEIS: Zum Ausgleich von Bodenunebenheiten hat das Gerät drei Stellfüße G.

GEFAHR

• Die maximale Gesamtbelastung der beiden Scheibenaufnahmen beträgt 350 kg.

• **Wird das Gerät nicht benutzt, die Hantelscheiben abnehmen, auf externen Ablagen lagern und mit den Hantelverschlüssen sichern.**

• **Die Hantelscheiben auf der Scheibenaufnahme immer mit dem Feder-Hantelverschluss sichern.**

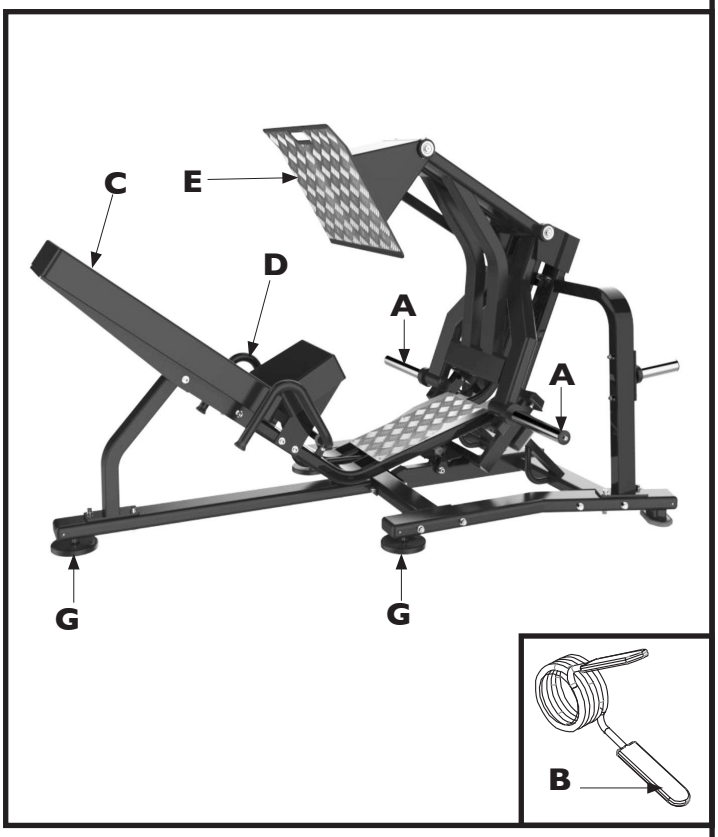

4.0 MANUTENZIONE

GEFAHR

- **KEINE brennbaren oder schädlichen Substanzen zur Reinigung verwenden. Kunststoffteile nicht mit Lösungsmitteln reinigen, sondern nur mit Mitteln auf Wasserbasis und weichen Tüchern.**
- **Das Produkt NICHT in Wasser tauchen.**
- **Schmieren Sie Teile des Produkts NIEMALS mit Öl oder Fett.**

Regelmäßige Reinigung ist wichtig, da Schweiß, der sich auf den Teilen absetzt, die Materialien mit der Zeit vorzeitig altern lässt.

- Muttern und Schrauben regelmäßig auf festen Sitz prüfen.
- Beschädigte Teile sofort ersetzen.
- Polster mit einem feuchten Tuch und milder Seife reinigen.
- Das Produkt an einem staub- und feuchtigkeitsgeschützten Ort aufbewahren.

5.0 AUSSERBETRIEBNAHME – ENTSORGUNG

Dieses Produkt darf NICHT über den Hausmüll entsorgt werden, sondern muss (in den Staaten der Europäischen Union) getrennt bei den dafür vorgesehenen Sammelstellen zur Entsorgung und Verwertung abgegeben werden.

Die Garlando S.p.A. empfiehlt, auch außerhalb der Europäischen Union die örtlichen Vorschriften zur Entsorgung und zum Recycling zu beachten und nach Möglichkeit die getrennte Sammlung von Elektro- und Elektronikgeräten sowie der zahlreichen wiederverwertbaren Bestandteile (z. B. Eisen, Kupfer, Kunststoffe) zu nutzen.

6.0 ERSATZTEILKATALOG – BESTELLUNG VON ERSATZTEILEN

Zur Bestellung von Ersatzteilen beachten Sie die Explosionszeichnung auf der folgenden Seite.

Die Ersatzteilbestellung muss folgende Angaben enthalten: 1. Marke und Modell des Produkts – siehe Typenschild 2. Bezeichnung des zu ersetzenden Teils – siehe Ersatzteilliste 3. Positionsnummer des Teils – siehe Explosionszeichnung 4. Gewünschte Menge 5. Anschrift und Versandangaben – siehe Bestellformular für Ersatzteile, das der Anleitung beiliegt

Verwenden Sie für die Bestellung eine Kopie des Bestellformulars für Ersatzteile auf der beiliegenden Karte, zusammen mit dem Garantieschein.

Ersatzteile sind schriftlich per Fax oder E-Mail an folgende Adresse anzufordern:

Fax +39 0143/318594 ·
assistenza.toorx@garlando.it

Dieser Katalog kann in Details vom vorhandenen Produkt abweichen; zwischenzeitliche Änderungen des Herstellers sind möglicherweise nicht enthalten. Bei Fragen zu Zeichnungen und Beschreibungen wenden Sie sich an den technischen Kundendienst: +39 0143/318500

6.1 EXPLOSIONSZEICHNUNG ERSATZTEILE

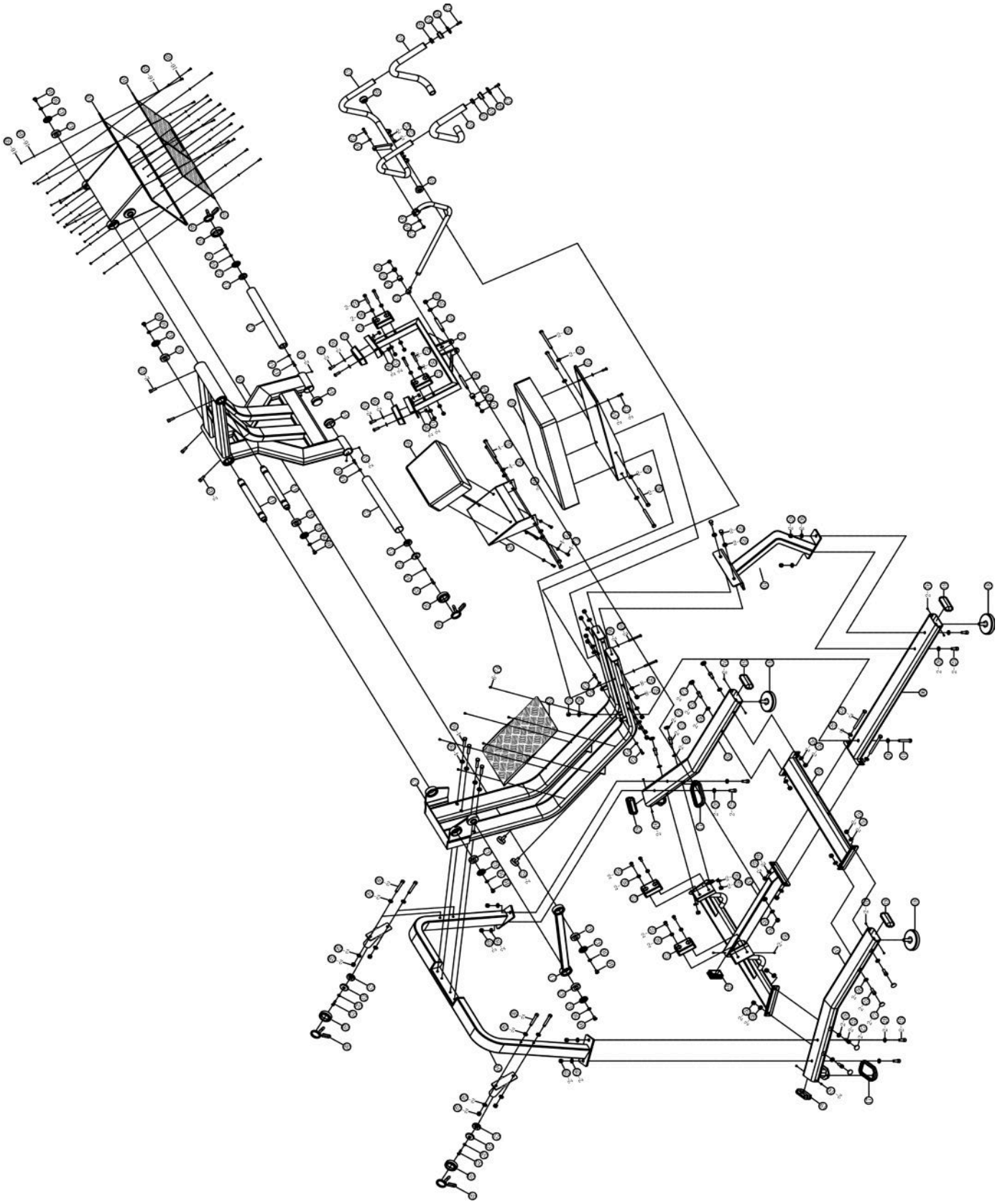

6.2 TEILELISTE

Pos.	Beschreibung	Menge
01	Fußstrebe seitlich links	1
02	Fußstrebe seitlich rechts	1
03	Vordere Stützstrebe	1
04	Vordere Ständer mit Verbindungstraverse	1
05	Horizontale Verbindungsstrebe	1
06	Hintere Fußstrebe	1
07	Hinterer Ständer	1
08	Scheibenaufnahme - Ablage	2
09	Rahmen Fußplatte	1
10	Fußplatte	1
11	Bewegliche Verbindungsstange Fußplatte	1
13	Sitzgestell	1
14	Schwenkrahmen	1
15	Lenker	1
16	Griffaufnahme	1
25	Bolzen M12x30 mm	8
26	Unterlegscheibe M12	56
27	Abdeckkappe für Innensechskantbolzen	6
28	Sicherungsmutter M12	30
30	Bolzen M12x75 mm	4
34	Unterlegscheibe M8	2
36	Unterlegscheibe M10	7
37	Sicherungsmutter M10	2
42	Chromflansch	5
43	Lager 6205- 2Z	5
45	Innensechskantbolzen M10x30 mm	4
46	Senkschraube M10x20 mm	5
52	Halteplatte Rückenpolster	1
54	Halteplatte Sitz	1
64	Nylonrolle schwarz	2
65	Buchse	2
66	Welle klein	1
67	Welle groß	1
68	Bolzen M12x135 mm	8
69	Senkschraube M10x75 mm	2
72	Senkschraube M8x40 mm	2
75	Sicherungsmutter M8	1
98	Bolzen M12x110 mm	4

Pos.	Beschreibung	Menge

7.0 GARANTIE UND GEWÄHRLEISTUNG

HINWEIS ZUR GARANTIE IN ÖSTERREICH

Die im italienischen Original an dieser Stelle abgedruckte Herstellergarantie der Garlando S.p.A. gilt nur für Produkte, die in Italien bei einem autorisierten Händler gekauft wurden.

Für in Österreich bei der Bodyfit Handels KG gekaufte Produkte gilt die gesetzliche Gewährleistung. Ob und in welchem Umfang zusätzlich eine Herstellergarantie besteht, steht in Ihrem Angebot bzw. in den Allgemeinen Geschäftsbedingungen der Bodyfit Handels KG. Ihre gesetzlichen Rechte werden dadurch nicht eingeschränkt.

Bei Fragen zu Gewährleistung, Garantie und Ersatzteilen wenden Sie sich an: Bodyfit Handels KG, Wiener Straße 190, 4020 Linz, Österreich, info@bodyfit-shop.at, +43 5356 90990.

BESTIMMUNGSGEMÄSSER GEBRAUCH UND FEHLGEBRAUCH

Das Produkt ist ausschließlich für den Sport bestimmt. Die Benutzung setzt eine ärztliche Bestätigung der körperlichen Eignung voraus.

Für Schäden an Personen, Haustieren und Sachen, die direkt oder indirekt durch Nichtbeachtung der Anweisungen und Warnhinweise dieser Bedienungsanleitung entstehen, übernimmt der Hersteller keine Haftung.

Das Produkt ist nicht für therapeutische oder rehabilitative Zwecke geeignet. Unfälle oder Erkrankungen infolge einer solchen Fehlanwendung können nicht dem Hersteller angelastet werden.

Der Hersteller behält sich konstruktive Änderungen am Produkt vor.

ACHTUNG

DIE BENUTZUNG DES GERÄTS OHNE ERLAUBNIS UND AUFSICHT DES ZUSTÄNDIGEN PERSONALS IST VERBOTEN.

Befolgen Sie vor der Benutzung genau die Anweisungen des Trainers.

Fragen Sie vor der Benutzung Ihren Arzt.

Brechen Sie das Training bei Schwäche sofort ab.

Während der Benutzung ist es streng verboten, sich in der Nähe der Maschine aufzuhalten oder sich an das Gerät zu lehnen.

Halten Sie Körper, Kleidung und Zubehör von den beweglichen Teilen fern.

Benutzen Sie das Gerät nur für den vorgesehenen Zweck. Verändern Sie keine Teile der Maschine.

Prüfen Sie das Gerät vor der Benutzung. Benutzen Sie es nicht bei sichtbaren Schäden oder Fehlfunktionen.

Versuchen Sie nicht, die Maschine bei einer Fehlfunktion selbst zu reparieren. Melden Sie den Defekt dem zuständigen Personal.

Achten Sie darauf, dass die Sicherungsstecker immer richtig eingesteckt sind. Wenden Sie sich im Zweifel an das zuständige Personal. Verwenden Sie nur Original-Sicherungsstecker.

TOORX
PROFESSIONAL LINE

Seite kopieren und gut sichtbar neben dem Gerät aufhängen

Vertrieb in Österreich: Bodyfit Handels KG · Wiener Straße 190 · 4020 Linz · info@bodyfit-shop.at

Garlando

GARLANDO SPA Via Regione Piemonte,
32 - Zona Industriale D1
15068 - Pozzolo Formigaro (AL) - Italien
www.toorxprofessional.it ·
contact@toorxprofessional.it