TOORX
PROFESSIONAL LINE

BEDIENUNGSANLEITUNG

SRX9000

Übersetzung der Originalanleitung (Original in italienischer Sprache). Lesen Sie die Anleitung sehr aufmerksam und bewahren Sie sie stets griffbereit in der Nähe des Produkts auf.

Code: GRLDTOORXSRX9000
Revision: 00
Ausgabe: 01/25

CE

INHALTSVERZEICHNIS

1.0 SICHERHEITSHINWEISE.....S. 3
1.1 BESTIMMUNGSGEMÄSSER GEBRAUCH UND GEGENANZEIGEN - KONVENTIONEN.....S. 4
1.2 SICHERHEITSEINRICHTUNGEN.....S. 5
1.3 AUFKLEBER AM PRODUKT.....S. 6
1.4 TECHNISCHE DATEN.....S. 7
1.5 OPTIONALES ZUBEHÖR.....S. 8

2.0 AUFSTELLRAUM DES PRODUKTS.....S. 8
2.1 AUSPACKEN - LIEFERUMFANG.....S. 9
2.2 MONTAGE DES PRODUKTS.....S. 10
2.3 AUSRICHTEN.....S. 12
2.4 TRANSPORT DES PRODUKTS.....S. 13

3.0 TRAININGSPROGRAMM.....S. 14
3.1 VERWENDUNG DES BRUSTGURTS (OPTIONAL).....S. 15
3.2 PRAKTISCHE TIPPS UND HINWEISE ZUR BENUTZUNG.....S. 16

4.0 WARTUNG .....S. 18

5.0 AUSSERBETRIEBNAHME - ENTSORGUNG.....S. 19

6.0 ERSATZTEILKATALOG - ERSATZTEILBESTELLUNG.....S. 19
6.1 EXPLOSIONSZEICHNUNG.....S. 20
6.2 ERSATZTEILLISTE.....S. 21

7.0 GARANTIE UND GEWÄHRLEISTUNG.....S. 22

1.0 SICHERHEITSHINWEISE

• Lesen Sie vor Montage und Gebrauch diese Bedienungsanleitung und alle beiliegenden Anleitungen sorgfältig durch.

• Das Gerät ist nach Klasse S zertifiziert und für die Aufstellung in Fitnessstudios sowie in Hotels oder Wellnesseinrichtungen zur gemeinschaftlichen Nutzung geeignet. Wird das Gerät in Fitnesscentern, Hotels, Vereinen oder privaten Clubs aufgestellt, müssen die Benutzer eine ärztliche Bestätigung der Sporttauglichkeit besitzen.

• Verwenden Sie das Gerät nur auf ebenem Untergrund und decken Sie Boden oder Teppich unter dem Gerät ab, um Schäden zu vermeiden.

• Stellen Sie sicher, dass jeder Benutzer die Anleitung verstanden hat, und beaufsichtigen Sie die ersten Trainingseinheiten. Bewahren Sie die Bedienungsanleitung stets griffbereit in der Nähe des Geräts auf.

• Stellen Sie sicher, dass das Gerät nur von Personen über 16 Jahren benutzt wird, die sich in guter körperlicher Verfassung befinden.

• Tragen Sie stets geeignete Sportkleidung, die die Bewegungsfreiheit nicht einschränkt. Tragen Sie stets geeignete Sportschuhe.

• Halten Sie den Lenker während des Trainings mit beiden Händen fest. Überwachen Sie während des Trainings Ihre Herzfrequenz und passen Sie die Trainingsintensität entsprechend an.

• Treten während des Trainings Schwindel, Brustschmerzen oder Atemnot auf, brechen Sie das Training sofort ab und suchen Sie Ihren Arzt auf.

• Prüfen Sie regelmäßig den festen Sitz aller Schrauben und Bolzen sowie den einwandfreien Zustand aller Geräteteile.

• Stellen Sie das Gerät NICHT in medizinischen Einrichtungen auf; das Produkt ist nicht für Rehabilitationszwecke geeignet.

• Stellen Sie KEINE Gläser oder Flaschen mit Getränken neben oder auf das Gerät.

• Beschädigen Sie Konsole und Kunststoffteile NICHT mit spitzen Gegenständen, Bürsten, Scheuerschwämmen oder aggressiven Chemikalien.

• Bauen Sie KEINE Teile des Geräts ab, außer wenn dieser Vorgang in der Bedienungsanleitung beschrieben ist.

• Stellen Sie das Gerät NICHT in Kellern, auf Terrassen oder in feuchten Räumen auf und setzen Sie es keinen Witterungseinflüssen (Regen, Sonne usw.) aus.

• Halten Sie Kinder und Haustiere vom Gerät FERN. Stellen Sie das Gerät nach Möglichkeit in einem eigenen Raum mit Tür auf, der Unbefugten den Zugang verwehrt. • Verwenden Sie das Gerät NIEMALS, wenn es beschädigt oder nicht in einwandfreiem Zustand ist. Bei Defekt oder Fehlfunktion schalten Sie das Gerät aus und nehmen Sie keine Eingriffe vor. Wenden Sie sich für Reparaturen nur an einen Fachkundendienst.

• Treten Sie NIEMALS barfuß in die Pedale und tragen Sie keine Schuhe mit Leder- oder anderen harten Sohlen.

• KEINE Kleidung aus Synthetik oder Wollmischgewebe tragen, die beim Training die Atmungsaktivität behindert. Lange, unten weite Hosen sind nicht zulässig, da sie sich zwischen Pedalen und Verkleidung verfangen können. Ungeeignete Kleidung kann hygienische Probleme verursachen und zu elektrostatischer Aufladung führen.

1.1 BESTIMMUNGSGEMÄSSER GEBRAUCH UND GEGENANZEIGEN – KONVENTIONEN

Das in dieser Anleitung beschriebene Produkt ist nach Klasse „S“ für die gemeinschaftliche gewerbliche Nutzung (Fitnesscenter und Studios) ausgelegt und zertifiziert und kann auch in Vereinen, Hotels und Wellnesseinrichtungen eingesetzt werden. Das Produkt ist nicht für medizinische oder therapeutische Zwecke geeignet. Das Indoor Cycle ist ein Sportgerät, das die Tretbewegung eines herkömmlichen Fahrrads nachbildet und dem regelmäßigen Ausdauer- und Kraftausdauertraining dient. Für ein sicheres Training sind alle Anweisungen und Warnhinweise dieser Bedienungsanleitung zu befolgen; intensive und längere Belastungen erfordern eine gute körperliche Verfassung, daher sind die nachfolgend aufgeführten Gegenanzeigen zu beachten.

Die Benutzung des Produkts ist in folgenden Fällen untersagt:

• Benutzer unter 16 Jahren; • Benutzer, deren Gewicht die auf dem Typenschild und in den technischen Daten angegebene Grenze überschreitet; • Schwangere; • Benutzer mit Diabetes; • Benutzer mit Herz-, Lungen- oder Nierenerkrankungen.

Die Herstellergarantie erlischt in folgenden Fällen (gesetzliche Rechte bleiben unberührt):

• nicht bestimmungsgemäßer Gebrauch abweichend von der Bedienungsanleitung; • Nichteinhaltung der Wartungsintervalle und -vorgaben; • Eingriffe am Produkt; • Verwendung nicht originaler Ersatzteile; • Nichtbeachtung der Sicherheitshinweise auf Piktogrammen und in der Bedienungsanleitung.

Diese Anleitung enthält alle Informationen zu Aufstellung, Wartung und richtigem Gebrauch des Indoor Cycle. Alle Benutzer dieses Produkts müssen die Informationen in dieser Anleitung für einen richtigen und sicheren Gebrauch aufmerksam lesen.

Die Beachtung der Hinweise in dieser Anleitung dient Ihrer persönlichen Sicherheit und der Lebensdauer des Produkts. Sicherheitshinweise und wichtige Textstellen sind fett hervorgehoben und mit den nachfolgend erläuterten Symbolen gekennzeichnet.

Mit diesem Symbol gekennzeichnete Informationen weisen auf GEFAHR hin. Gehen Sie besonders vorsichtig vor, um Verletzungen zu vermeiden.

Mit diesem Symbol gekennzeichnete Informationen weisen auf VORSICHT hin. Gehen Sie besonders vorsichtig vor, um Schäden am Produkt zu vermeiden.

HINWEIS:
Die Abbildungen in dieser Anleitung dienen der Veranschaulichung. Aufgrund laufender Produktaktualisierungen können einzelne Abbildungen vom gekauften Produkt abweichen; dabei handelt es sich um optische Abweichungen, die Sicherheit und die Sicherheitsinformationen bleiben davon unberührt. Der Hersteller entwickelt seine Produkte laufend weiter und kann optische Teile ohne Vorankündigung ändern.

1.2 SICHERHEITSEINRICHTUNGEN

GEFAHR

- **Das Gerät darf nicht benutzt werden, wenn Kinder oder Tiere im Raum spielen.**

- **Wenn sich Kinder im Gebäude aufhalten, muss das Produkt in einem abschließbaren Raum aufgestellt werden. Bei Nichtbenutzung die Notbremse betätigen und die Pedale mit einem Seil festbinden, damit sich Kinder beim Spielen nicht verletzen können.**

Das Gerät ist mit einer in den Intensitätsregler integrierten Sicherheitseinrichtung ausgestattet. Die Notbremse wird durch Drücken des Drehknopfs 30 ausgelöst.

Beim Antrieb mit starrem Ritzel (durchgehende Verbindung zwischen Pedalen und Schwungrad, ohne Freilauf) werden die Pedale entsprechend der Geschwindigkeit des Schwungrads mitgedreht. NIEMALS durch Gegendruck mit den Beinen abbremsen oder anhalten: Dies gefährdet die Bänder, und der Fuß kann sich vom Pedal lösen, mit der Folge von Stößen gegen die Fersen.

GEFAHR

ZUM SCHNELLEN STOPPEN DER PEDALE IMMER AUSSCHLIESSLICH DIE NOTBREMSE VERWENDEN.

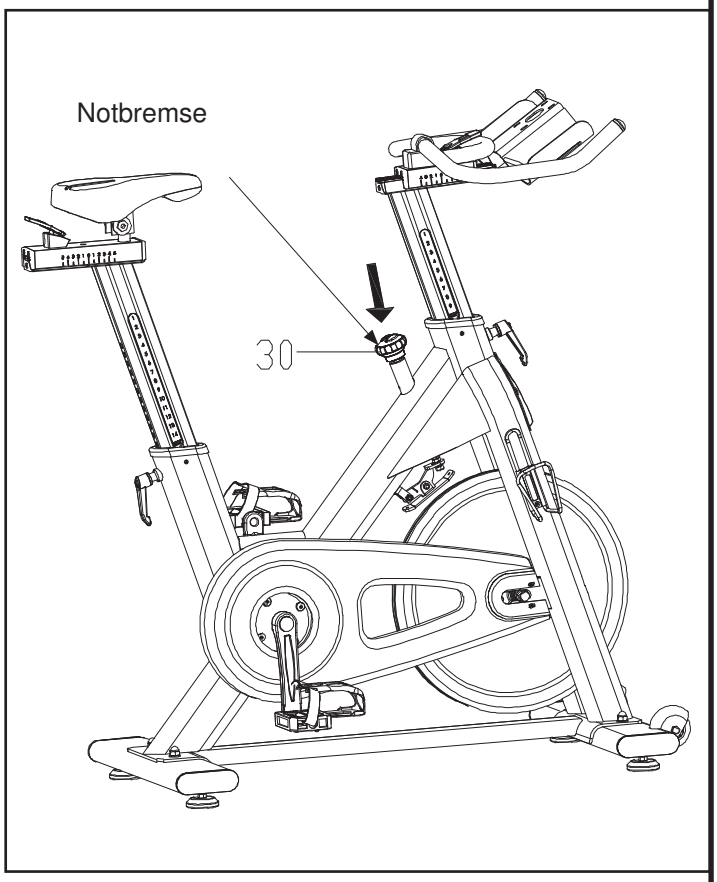

1.3 AUFKLEBER AM PRODUKT

1) Das Typenschild des Produkts enthält die technischen Daten und die Seriennummer.

2) Symbol: Vor Gebrauch die Bedienungsanleitung lesen.

3) Hinweissymbol: Das Produkt fällt unter die EU-RoHS-Richtlinie zur Entsorgung von Elektro- und Elektronik-Altgeräten (WEEE). Das Produkt darf nicht über den Hausmüll entsorgt werden, sondern ist bei einer Sammelstelle für Entsorgung und Recycling abzugeben oder beim Kauf eines Ersatzprodukts dem Händler zu übergeben.

4) Warnung vor heißen Teilen: Aufkleber auf dem Schwungrad weisen auf Verbrennungsgefahr durch die beim Gebrauch heiß werdende Oberfläche hin. Die Oberfläche des Schwungrads nach dem Training NICHT mit den Händen berühren.

5) Gefahrenzeichen: Weist auf die Risiken des Antriebs mit „starrem Ritzel“ hin, bei dem Pedale und Schwungrad fest gekoppelt sind; beim Versuch, die Tretbewegung mit den Beinen abzubremsen, drohen Verletzungen der Beine. Das Schild trägt folgenden Text:

Achtung! Wenn Sie aufhören zu treten, drehen sich Schwungrad und Pedale durch die Trägheit weiter. Um Verletzungen zu vermeiden, immer die Sicherheitsbremse verwenden (siehe Anleitung), die die Pedale ruckfrei anhält.

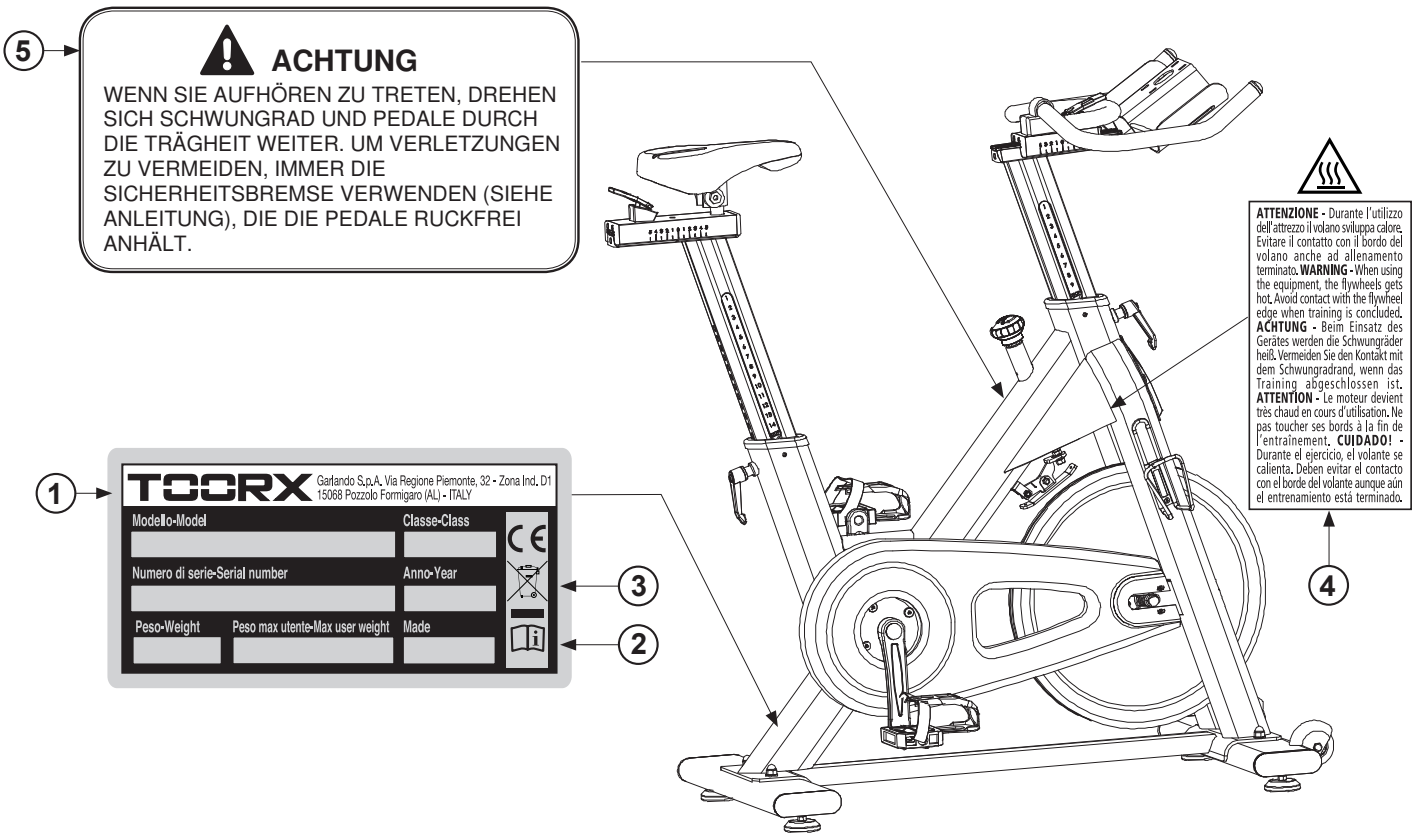

1.4 TECHNISCHE DATEN

BREMSSYSTEM	Klotzbremse mit Lederfilz
WIDERSTANDSEINSTELLUNG	über Drehknopf, zugleich Notbremse
ANTRIEB	Riemen
SCHWUNGMASSE	22 kg
MAX. ABMESSUNGEN (LXBXH)	1166 x 510 x 1274 mm
GEWICHT DES PRODUKTS	56 kg
GEWICHT VERPACKT	60 kg
MAX. BENUTZERGEWICHT	150 kg
HERZFREQUENZMESSUNG	für Brustgurte mit Protokoll: BLE, ANT+
SATTELEINSTELLUNG	vertikal, 14 Positionen horizontale Feineinstellung über Schlitten
LENKEREINSTELLUNG	vertikal, 9 Positionen horizontale Feineinstellung über Schlitten
PEDALE	SPD-Schnellverschluss
TRETKURBEL	3-teilig
KONFORMITÄT	Normen: EN ISO 20957-1:2013 - EN ISO 20957-10:2018 (Klasse S) Verordnungen: EU 2023/988 (GPSR)

1.5 OPTIONALES ZUBEHÖR

Das Gerät kann auf Wunsch mit einem optionalen Kit ausgestattet werden, das einen Trainingscomputer und einen Herzfrequenzmesser mit Brustgurt zur Überwachung der Herzfrequenz beim Training umfasst. Dem Kit liegt eine Anleitung zur Montage und zu den Funktionen bei.

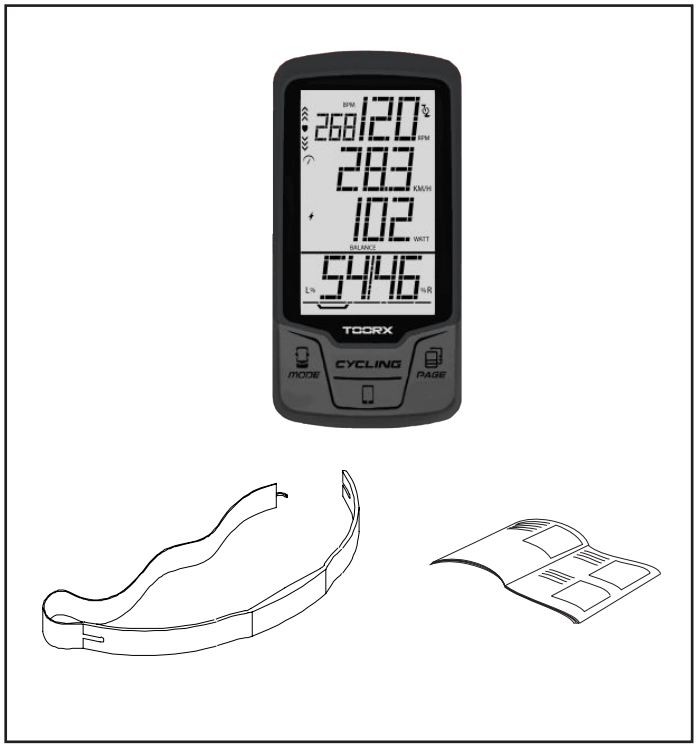

2.0 AUFSTELLRAUM FÜR DAS PRODUKT

UMGEBUNGSBEDINGUNGEN: • Der Raum für Aufstellung und Lagerung des Produkts muss sein: - ein Wohn- oder Geschäftsraum, - überdacht und ausreichend groß, - mit geeigneter künstlicher und natürlicher Beleuchtung, - mit einem oder mehreren Fenstern zur Belüftung, - mit Betriebstemperatur zwischen 5°C und 32°C, - mit relativer Luftfeuchtigkeit zwischen 20% und 90%. Das Produkt darf NICHT im Freien, in feuchten Räumen oder in salzhaltiger Luft aufgestellt werden.

BODENBESCHAFFENHEIT: • Der Boden für die Aufstellung des Produkts muss: - vollkommen eben sein, - eine für das Produktgewicht ausreichende Tragfähigkeit haben. Hochwertige Böden (z. B. Teppich oder Parkett) sind an den Auflagestellen mit einer Gummimatte oder Filzstücken zu schützen.

ANFORDERUNGEN AN DEN AUFSTELLRAUM: • Der Aufstellbereich darf keiner direkten Sonne ausgesetzt sein; bei großen Fensterflächen einen blickdichten Vorhang anbringen. Das Produkt von Klima- und Heizanlagen fernhalten, damit Sie beim Training keinem Luftzug ausgesetzt sind.

SICHERHEITSANFORDERUNGEN: • Bei privater Nutzung in der Wohnung das Gerät möglichst in einem abschließbaren Raum aufstellen, damit Kinder und Haustiere keinen Zugang haben.

2.1 AUSPACKEN – INHALT DER VERPACKUNG

Die Verpackung besteht aus einem Karton, der mit Metallklammern und Umreifungsbändern verschlossen ist. Beim Abstellen des Kartons die Kennzeichnung „Oben“ (aufgedruckter Pfeil) beachten. Zum Öffnen die Umreifungsbänder mit einer Schere durchschneiden und die Metallklammern mit einer Zange entfernen.

Prüfen Sie, nachdem Sie alle Montageteile aus dem Karton genommen haben, ob der Rahmen beim Transport beschädigt wurde und alle Montageteile vollständig und unbeschädigt sind.

GEFAHR

Die Verpackung unterliegt der Verordnung (EU) 2025/40; beachten Sie bei der Entsorgung die örtlichen Vorschriften zur Verwertung und zum Recycling.

Verpackungsteile (Karton und Beutel) dürfen nicht in Reichweite von Kindern bleiben, da sie eine Gefahrenquelle darstellen können.

ACHTUNG

Die Originalverpackung möglichst nicht beschädigen und aufbewahren, falls das Produkt Mängel aufweist und eine Reparatur im Rahmen der Gewährleistung nötig wird.

Verpackungsmaterialien und ihre Entsorgung:

20 PAP — Wellpappe (Außenverpackung) – Altpapier

06 PS — Styropor (Schutzverpackung) – Kunststoff

04 PE-LD — Kunststoffbeutel (Kleinteile und Zubehör) – Kunststoff

GEFAHR

Da kleine Teile enthalten sind, halten Sie Kinder während der Montage vom Arbeitsbereich fern.

Die Metalloberflächen der Teile und Schrauben sind mit einem dünnen Schmierfilm überzogen, der bei der Lagerung Rost verhindert. Legen Sie die Teile nicht auf Möbel, Stühle, Teppiche oder Textilien, um Verschmutzungen zu vermeiden. Schützen Sie den Boden während der Montage mit Schutzmaterial (Karton, Planen usw.).

2.2 MONTAGE DES PRODUKTS

Montage der Standfüße

• Den vorderen Standfuß 15 am Hauptrahmen 16 befestigen; zwei Senkkopfbolzen 3 [M10x55 mm] mit zwei Unterlegscheiben 5 [Ø10 mm] und zwei Hutmuttern 6 [M10] festziehen.

• Den hinteren Standfuß 4 am Hauptrahmen 16 befestigen; zwei Senkkopfbolzen 3 [M10x55 mm] mit zwei Unterlegscheiben 5 [Ø10 mm] und zwei Hutmuttern 6 [M10] festziehen.

• **Den Flaschenhalter 22 an der abgebildeten Stelle am Hauptrahmen 16 befestigen; zwei Gewindeschrauben 43 [ST4,8x19 mm] festziehen.**

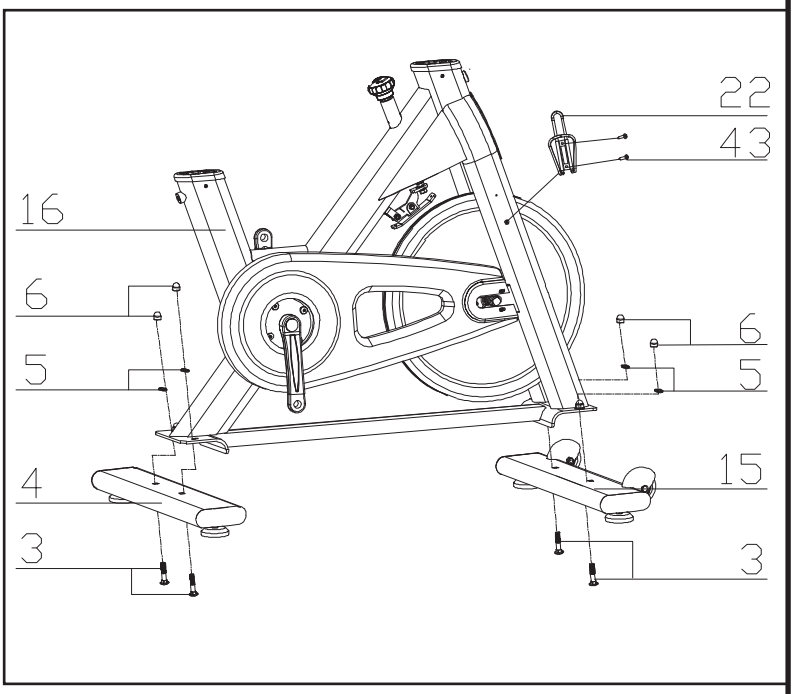

Montage des Sattels

• Die Sattelstütze 10 in das vorgesehene Rohr am Rahmen 16 einführen und den Klemmhebel 23-1 eindrehen. Die Sattelstütze 10 auf die gewünschte Höhe einstellen (oberhalb der MAX-Markierung), dann den Klemmhebel 23-1 festziehen, um sie zu fixieren.

• Den Schlitten 12 auf das obere Ende der Sattelstütze 10 setzen und mit einem Bolzen 25 [M5x18 mm] in der vorgesehenen Gewindebohrung befestigen.

• Die Sattelklemme 13 auf den Sattelzapfen am Schlitten 12 stecken. Den Sattel längs und quer ausrichten, dann die beiden Muttern der Klemme mit dem mitgelieferten Schlüssel fest anziehen.

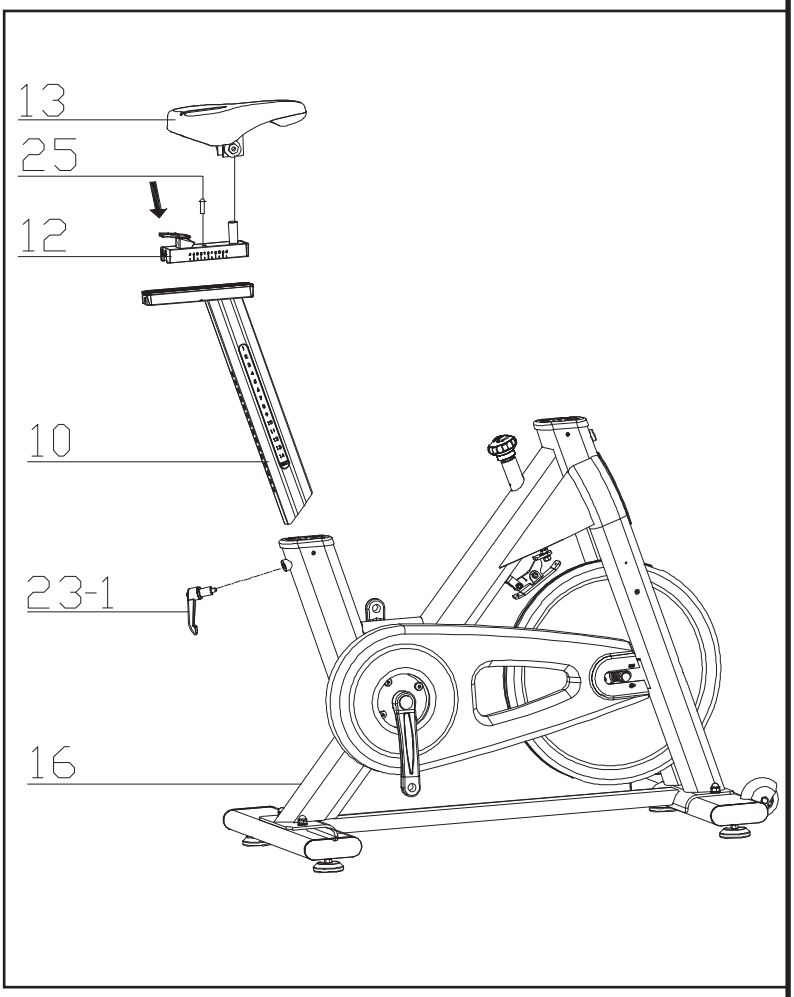

Montage des Lenkers

• Die Lenkerstütze 17 in die vorgesehene Aufnahme am Rahmen 16 einführen und den Klemmhebel 23-2 eindrehen. Die Lenkerstütze 17 auf die gewünschte Höhe einstellen (oberhalb der MAX-Markierung), dann den Klemmhebel 23-2 festziehen, um sie zu fixieren.

• Den Lenker 18 am Lenkerschlitten 88 anbringen und mit drei Schrauben 90 [M8x16 mm] mit Federringen 89 [Ø8 mm] befestigen. • Den Lenkerschlitten 88 auf das obere Ende der Lenkerstütze 17 setzen und mit einem Bolzen 25 [M5x18 mm] in der vorgesehenen Gewindebohrung befestigen.

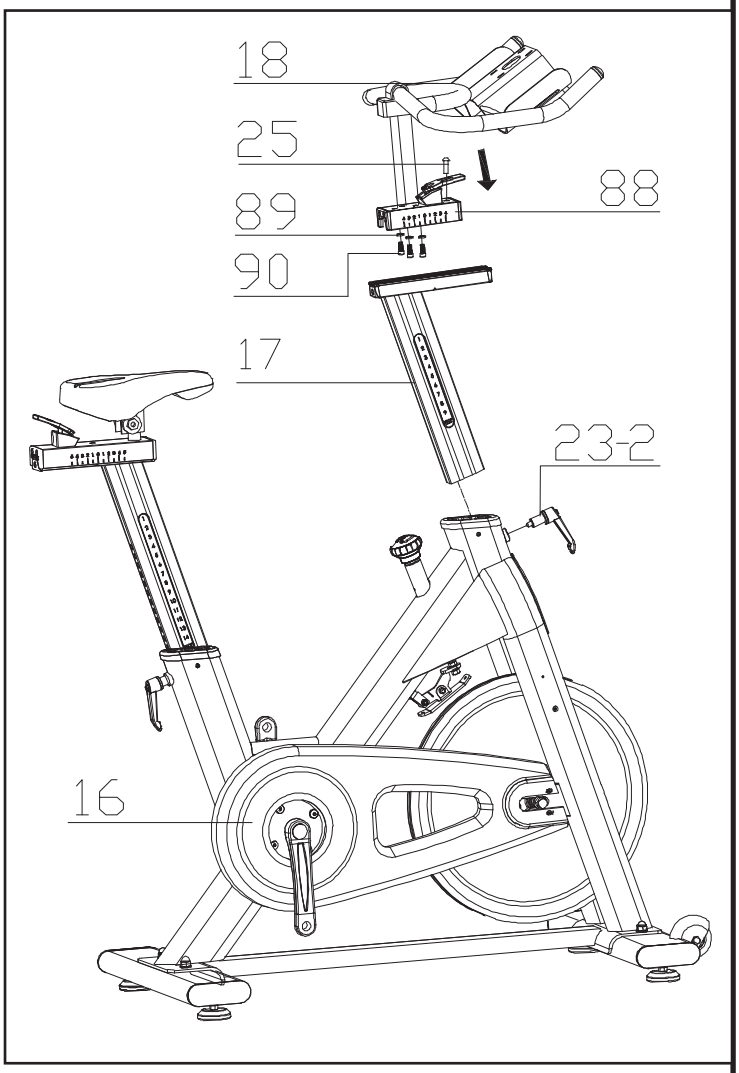

Montage der Pedale

• Das linke Pedal 1L (Kennzeichnung L) gegen den Uhrzeigersinn an der linken Tretkurbel festschrauben. Auf der Gegenseite das rechte Pedal 1R (Kennzeichnung R) im Uhrzeigersinn an der rechten Tretkurbel festschrauben.

• Falls die Riemen der Fußschlaufen nicht vormontiert sind, diese in die vorgesehenen Öffnungen einführen; die Schnalle muss stets zur Außenseite des Pedals zeigen.

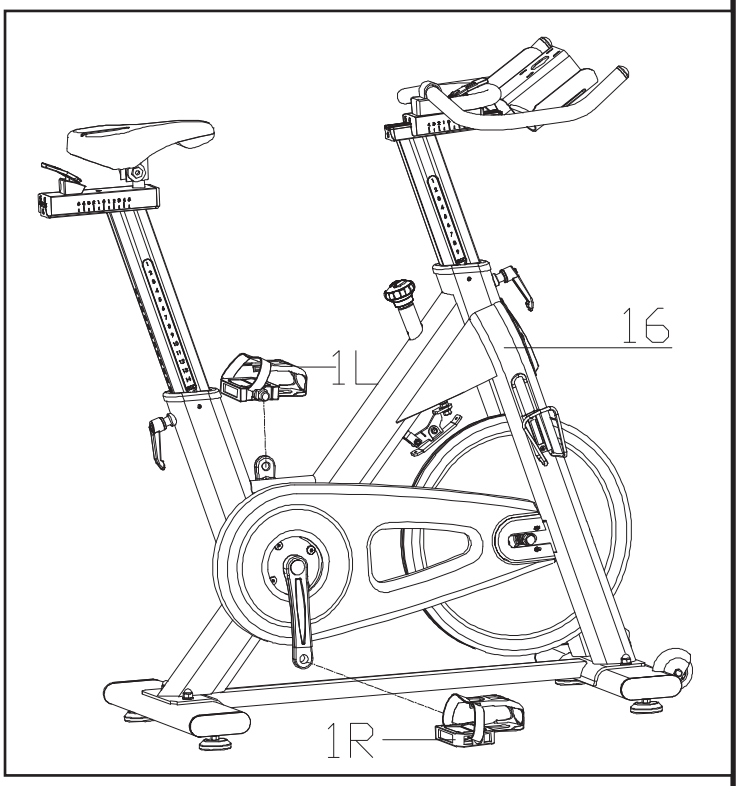

2.3 LIVELLAMENTO

• Bodenunebenheiten durch Drehen der Stellfüße 14 unter den Standfüßen ausgleichen.

• Die Montage ist damit abgeschlossen. Lesen Sie vor dem Gebrauch die übrigen Kapitel der Anleitung, um alle Informationen zum sicheren Gebrauch des Produkts zu kennen.

GEFAHR

Damit sich der Sattel beim Treten nicht bewegt, muss er mit den Hebeln 23-1 und 76-1 fest arretiert sein.

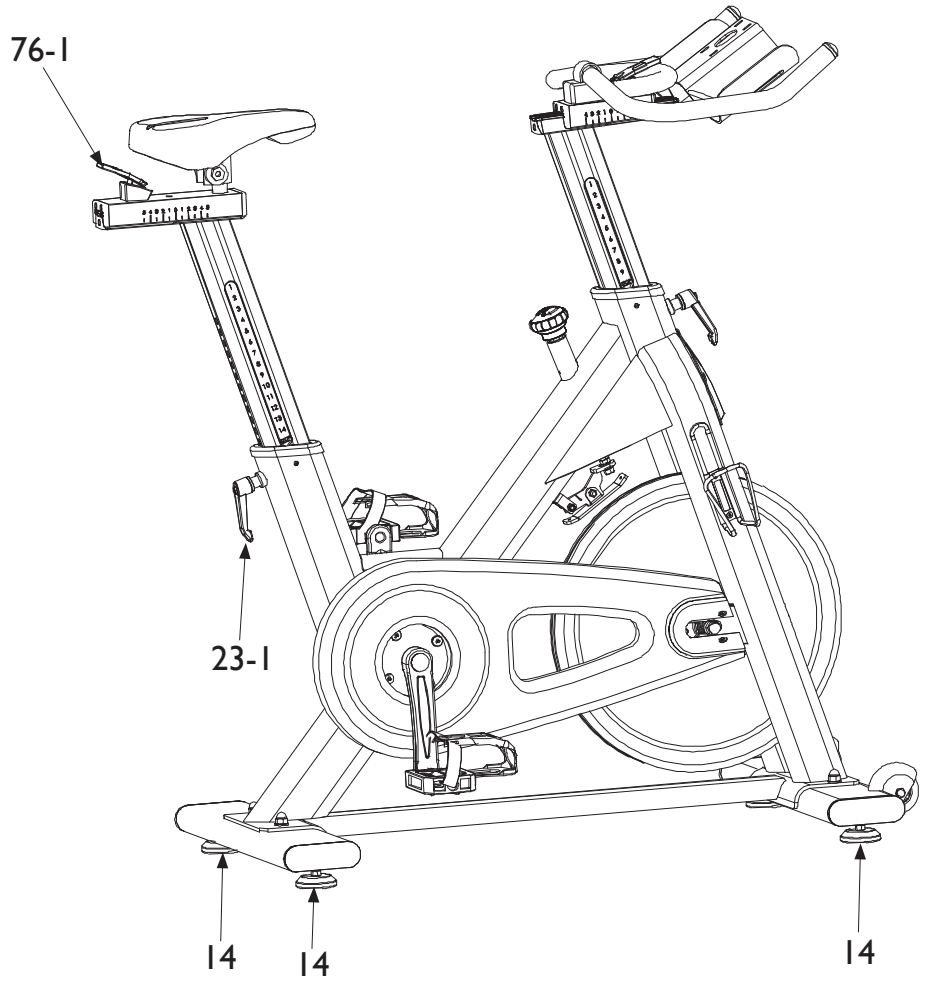

2.4 TRANSPORT DES PRODUKTS

Für kurze Wege im Raum die vorderen Griffe des Lenkers 18 fassen und das Gerät hinten anheben, sodass es auf den vorderen Rollen 56 kippt. Sobald die Rollen 56 den Boden berühren, das Gerät in die gewünschte Richtung schieben.

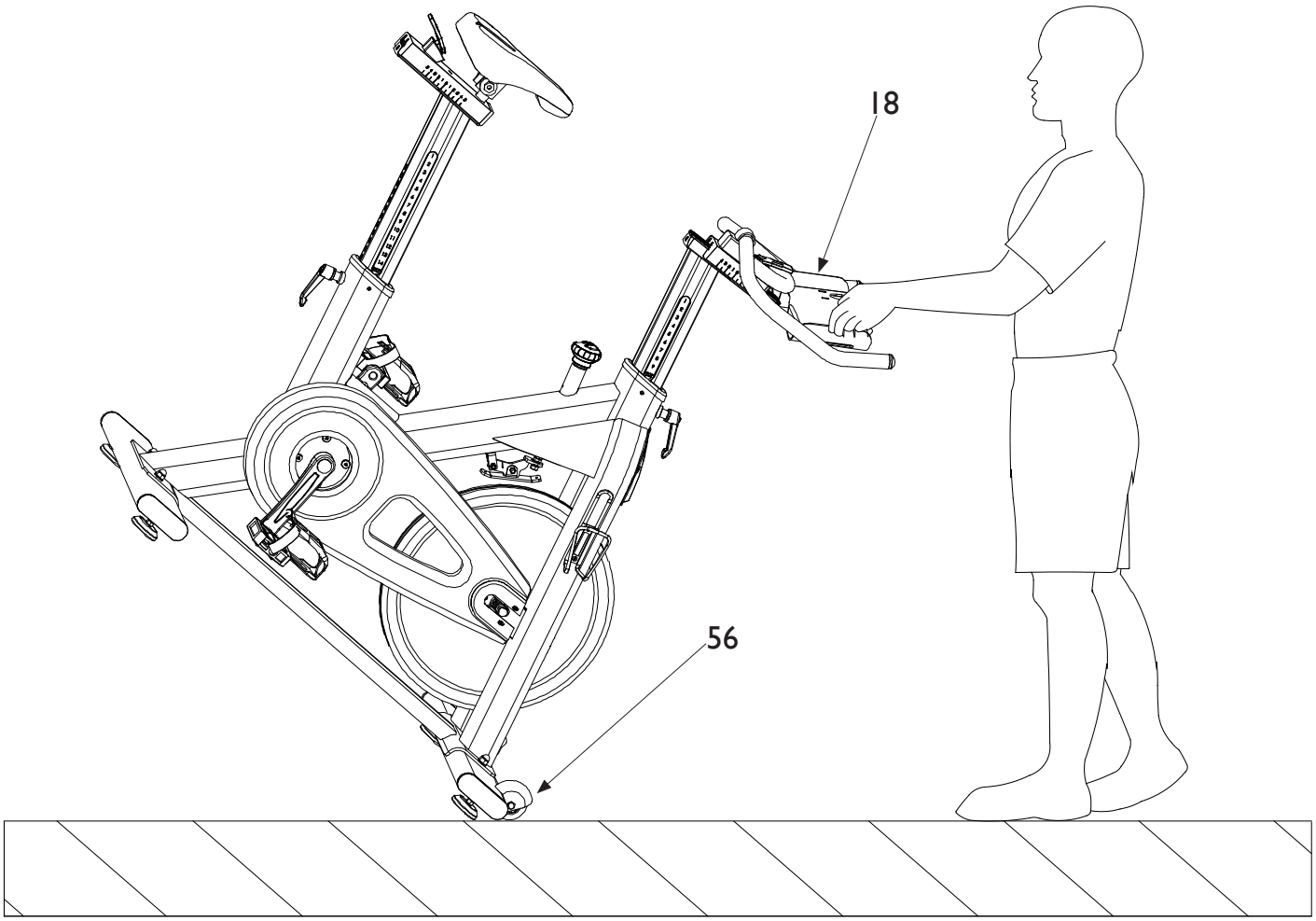

3.0 TRAININGSPROGRAMM

Lassen Sie vor Beginn des Trainings Ihre körperliche Verfassung von Ihrem Arzt prüfen und besprechen Sie mit ihm eventuell erforderliche Vorsichtsmaßnahmen. Untrainierte Personen sollten behutsam beginnen: höchstens drei Einheiten pro Woche, mit kurzen Zeiten und niedriger Geschwindigkeit, um sich mit der Konsole vertraut zu machen und sich langsam an die Belastung zu gewöhnen. Sportlich Aktiven, die das Produkt ergänzend zu ihrem Training nutzen möchten, empfehlen wir, Trainingseinheiten und Trainingsplan mit einem Personal Trainer zu erstellen. Anhand der Herzfrequenz während des Trainings lassen sich 3 Trainingsbereiche unterscheiden:

- Grundlagenbereich: Herzfrequenz zwischen 60% und 75%, Training mit geringer Belastung; - Aerober Bereich: Herzfrequenz zwischen 75% und 85%, Training im aeroben Bereich; - Anaerober Bereich: Herzfrequenz zwischen 85% und 95%, Training im anaeroben Bereich.

Das Training mit dem Produkt gliedert sich in drei Phasen.

AUFWÄRMEN: Machen Sie vor dem Training mit dem Produkt stets einige Übungen zum Aufwärmen und Lockern der Muskulatur, um den Körper auf die Belastung vorzubereiten.

TRAINING: Beginnen Sie mit geringer Belastung und steigern Sie nach dem Aufwärmen die Intensität schrittweise, bis die Herzfrequenz den gewünschten Zielwert erreicht. Halten Sie die Herzfrequenz im gewünschten Trainingsbereich konstant. In den ersten Wochen sollten die Trainingseinheiten nicht länger als 20 Minuten dauern; mit zunehmender Übung können sie auf bis zu 60 Minuten verlängert werden.

ABKÜHLEN: Entspannen Sie sich nach dem Training einige Minuten mit Dehnübungen.

GEFAHR

Training im anaeroben Bereich ist nur gut trainierten Leistungssportlern gestattet.

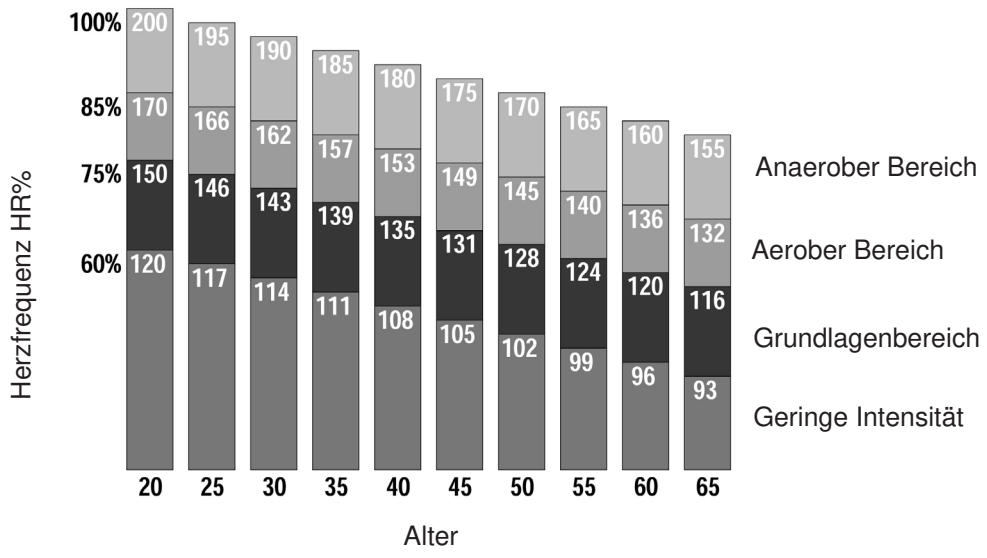

3.1 VERWENDUNG DES BRUSTGURTS (OPTIONAL)

ACHTUNG

- Lesen Sie vor der Verwendung des Brustgurts die Anweisungen auf dieser Seite und gegebenenfalls die des Herstellers sorgfältig durch.

- Trennen Sie den Sender nach jedem Gebrauch vom elastischen Gurt, reinigen Sie beide von Schweiß und trocknen Sie sie gründlich ab.

- Reinigen Sie den Sender mit einem feuchten Tuch und milder Seife. Waschen Sie den elastischen Gurt regelmäßig, z. B. in der Waschmaschine mit der Sportkleidung bei unter 40 °C.

- Bewahren Sie Gurt und Sender nicht in Schubladen, geschlossenen Beuteln oder anderen Behältern auf; hängen Sie sie am besten an die Wand, damit sie vollständig trocknen.

Der Brustgurt ist auf Anfrage erhältlich und besteht aus zwei Teilen: dem Sender, der Funksignale an die Konsole sendet, und dem elastischen Gurt, der den Sender am Brustkorb hält. Spezifische Anweisungen zum Brustgurt finden Sie in der beiliegenden Anleitung in dessen Verpackung.

1) Haken Sie ein Ende des Senders am elastischen Gurt ein. 2) Stellen Sie die Länge des Gurts mit der Schnalle passend zu Ihrem Brustumfang ein. Legen Sie den Gurt direkt unterhalb der Brustmuskeln an (siehe Abbildung) und haken Sie das andere Ende am Sender ein. 3) Heben Sie den Sender an und befeuchten Sie die Elektroden auf der Rückseite mit nassen Fingern. 4) Prüfen Sie, ob die Elektrodenfläche gut auf der Haut aufliegt.

ACHTUNG

Der mit dem Brustgurt gemessene Puls ist nur ein Richtwert zur Kontrolle der Herzfrequenz im gewählten Trainingsbereich und zur Abschätzung des Kalorienverbrauchs. Die vom Gerät angezeigte Messung ist in keinem Fall ein medizinischer Wert.

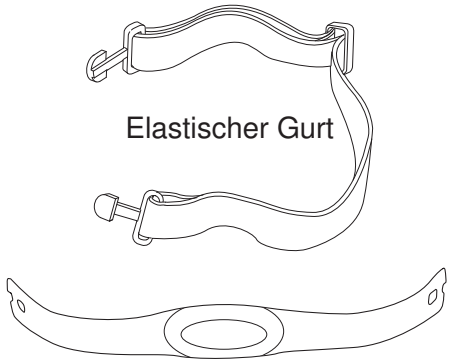

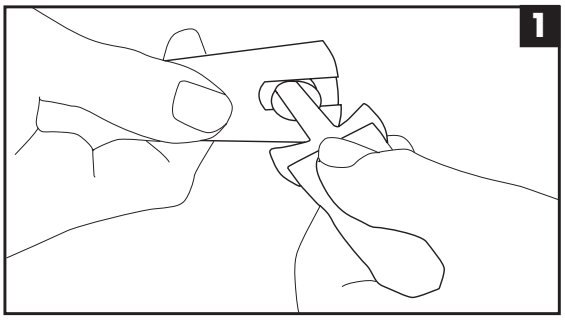

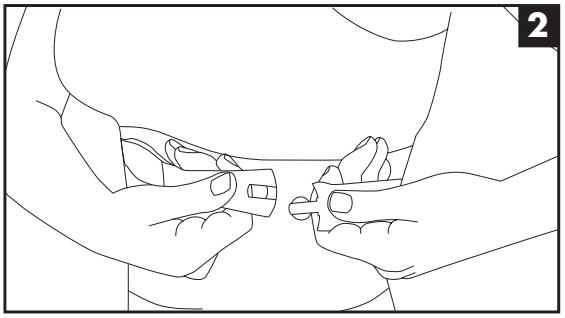

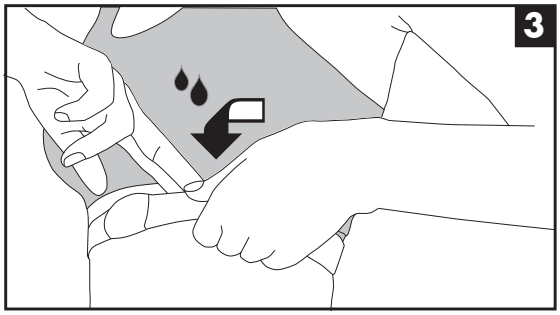

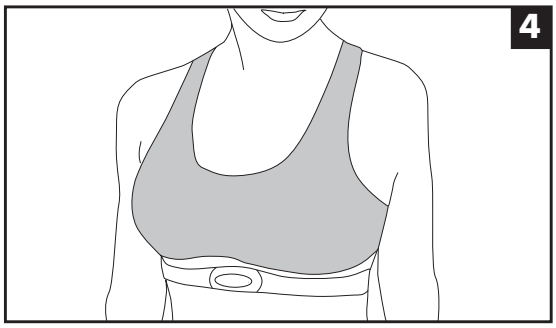

3.2 PRAKTISCHE TIPPS ZUR BENUTZUNG

SATTELEINSTELLUNG Der Sattel muss wie folgt an die jeweilige Körpergröße angepasst werden.

GEFAHR

Prüfen Sie vor der Benutzung die Satteleinstellung: Eine zu hohe oder zu niedrige Position führt zu falschen Bewegungsabläufen und häufig zu Muskelschmerzen.

Ein Pedal nach oben stellen, den Fuß in die Fußschlaufe setzen und den Vorfuß mittig auf das Pedal stellen. Das Bein soll im Knie leicht gebeugt sein. Ist das Bein zu gestreckt oder erreicht der Fuß das Pedal nicht, den Sattel tiefer stellen. Ist das Bein zu stark gebeugt, den Sattel höher stellen. Zur Höheneinstellung (je nach Körpergröße) absteigen und den Klemmhebel 23-1 gegen den Uhrzeigersinn lösen. Den Sattel auf die gewünschte Höhe bringen und den Klemmhebel im Uhrzeigersinn wieder festziehen. Zur horizontalen Einstellung absteigen, den Hebel 76-1 anheben, den Sattel nach vorne oder hinten in die gewünschte Position schieben und den Hebel absenken, um den Schlitten zu arretieren.

GEFAHR

Vor dem Aufsteigen immer prüfen, dass die Hebel 23-1 und 23-2 festgezogen sind (im Uhrzeigersinn drehen), und durch Rütteln an Sattel und Lenker kontrollieren, dass diese fest arretiert sind.

LENKEREINSTELLUNG Zum Höher- oder Tieferstellen des Lenkers den Klemmhebel 23-2 lösen, den Lenker in die gewünschte Position bringen und den Klemmhebel 23-2 im Uhrzeigersinn wieder festziehen. Zur horizontalen Einstellung den Hebel 76-2 anheben, den Lenker nach vorne oder hinten in die gewünschte Position schieben und den Hebel absenken, um den Schlitten zu arretieren.

ACHTUNG

Für eine gute Einstellung sollte sich der Lenker auf gleicher Höhe wie der Sattel befinden.

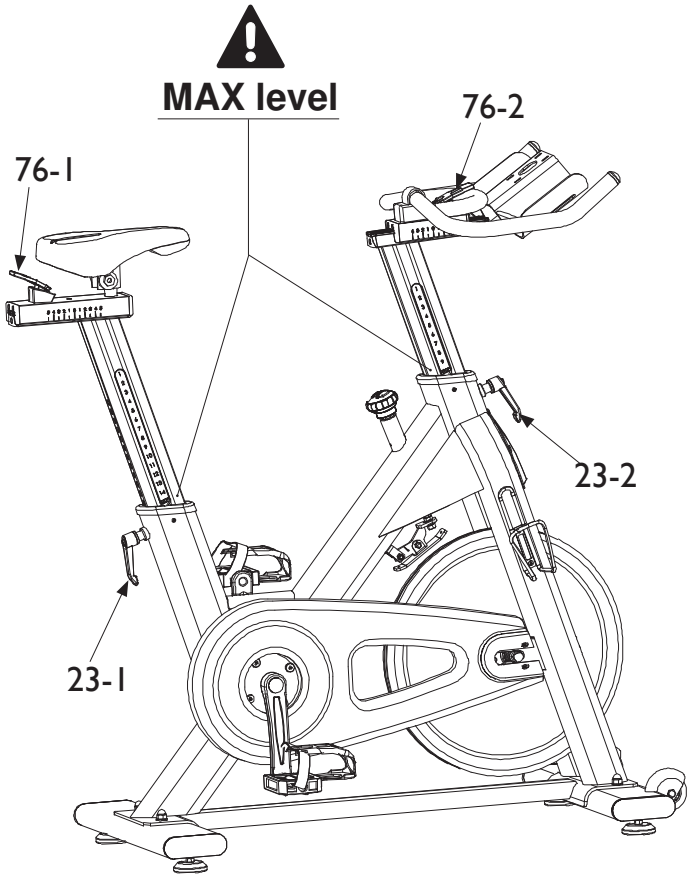

GEFAHR

Die Markierung MAX level auf den Höhenverstellrohren von Sattel und Lenker kennzeichnet den maximalen Auszug des Rohrs. Sattel- oder Lenkerrohr dürfen nicht über die MAX-Markierung hinaus ausgezogen werden.

EINSTELLUNG DER TRAININGSINTENSITÄT Die Intensität wird über den Drehknopf 30 unter dem Lenker eingestellt, der die Bremswirkung auf das Schwungrad verringert oder erhöht. • Drehen im Uhrzeigersinn erhöht den Tretwiderstand. • Drehen gegen den Uhrzeigersinn verringert den Tretwiderstand. Der Widerstand kann auch während des Tretens verstellt werden.

GEFAHR

Durch Drücken des Intensitätsreglers wird die Notbremse ausgelöst; die Bremse stoppt das Schwungrad dann sofort.

ACHTUNG

Vor dem Aufsteigen den Zustand des Bremsklotzes und die Funktion des Intensitätsreglers prüfen.

EINSTELLUNG DER FUSSSCHLAUFEN Den rechten Fuß in die Schlaufe des rechten Pedals setzen und nach vorne schieben, bis die Schuhspitze die Fußkappe berührt. Mit einer Hand das freie Ende des Riemens durch die Schnalle ziehen, bis die Schlaufe den Fuß rundum umschließt, dann den Riemen in der Schnalle fixieren. Den Vorgang für den linken Fuß wiederholen. Füße und Knie gerade nach vorne ausrichten.

SCHNELLVERSCHLUSS-BEFESTIGUNG Die Pedale haben eine Doppelfunktion: Auf einer Seite befindet sich eine Aufnahme für Schuhe mit SPD-Schnellverschluss.

GEFAHR

Bei Verwendung der Schnellverschluss-Aufnahmen müssen zur Unfallvermeidung Riemen und Fußschlaufen entfernt werden; dazu die beiden Befestigungsschrauben herausdrehen.

Bei Verwendung der Schnellverschluss-Pedale muss die Auslösung sorgfältig über die zugehörige Schraube (siehe Abbildung) mit einem Schraubendreher eingestellt werden. Für die Einstellung wird die Unterstützung durch einen Fahrradfachmann empfohlen.

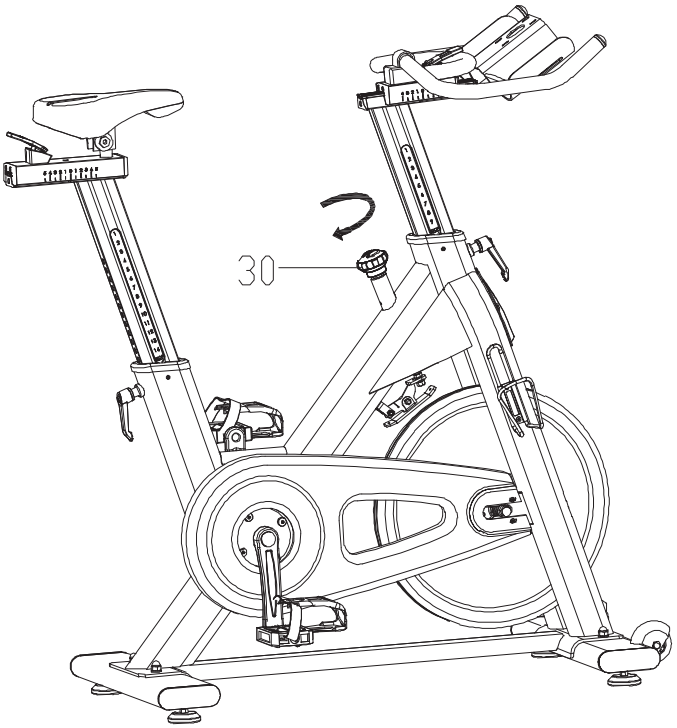

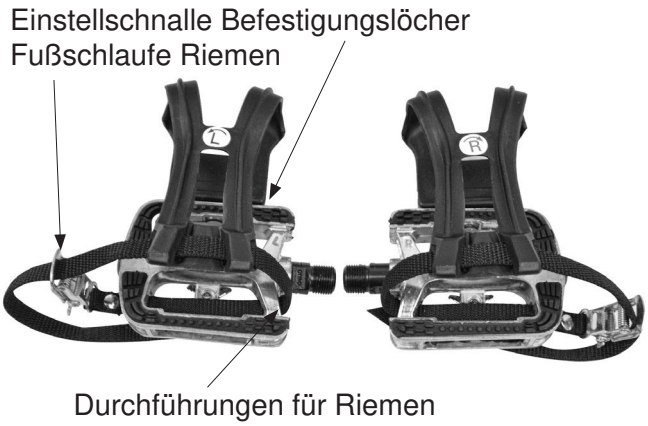

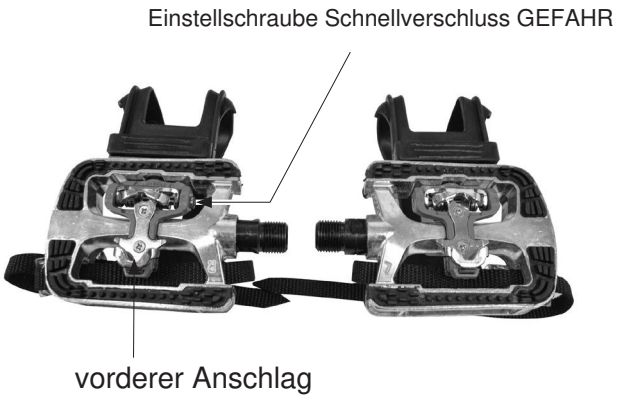

4.0 MANUTENZIONE

GEFAHR

- **Halten Sie das Gerät stets sauber und staubfrei.**
- **Verwenden Sie zur Reinigung keine brennbaren oder schädlichen Mittel. Reinigen Sie Kunststoffteile nicht mit Lösungsmitteln, sondern nur mit Mitteln auf Wasserbasis und weichen Tüchern.**
- **Lösungsmittel wie Petroleum, Aceton, Benzin, Tetrachlorkohlenstoff, Ammoniak und chlorhaltige Öle können Kunststoffteile beschädigen und angreifen.**

REINIGUNG DES GERÄTS Nach jeder Benutzung den Rahmen sorgfältig trocknen und reinigen, um Schweiß und Feuchtigkeit zu entfernen. Einen nicht scheuernden, milden Reiniger in Wasserlösung verwenden und mit weichen Baumwolltüchern oder Küchenpapier trocknen. Alle Flächen nachspülen, um Reinigungsmittelreste zu entfernen.

ACHTUNG

- **Den Riemen nicht nass machen und nicht mit Seife behandeln.**
- **Die Bremsklötze beim Reinigen weder nass machen noch schmieren.**
- **Zum Reinigen und Schmieren Silikonöl-Spray auf ein sauberes Tuch sprühen und damit arbeiten; kein Schmiermittel auf andere Flächen sprühen oder tropfen lassen.**

Aus hygienischen Gründen und zum Schutz vor Korrosion vor allem folgende Teile reinigen und schmieren: • Lenker und Sattel mit Rohren, Führungen und Klemmknöpfen, • Pedale und Tretkurbeln, • Rahmen und Riemenschutz, besonders den Knopf des Intensitätsreglers, • das Schwungrad, dabei die Oberseite (Kontakt mit dem Bremsklotz) und die verchromten Seitenteile gut reinigen, • korrosionsgefährdete Schrauben und Bolzen, besonders die beiden Riemenspannbolzen, die symmetrisch hinten an den vorderen Gabeln sitzen, an denen das Schwungrad befestigt ist.

SPANNEN DES ANTRIEBSRIEMENS Die Riemenspannung regelmäßig prüfen, um ein Durchrutschen zu vermeiden. Zum Spannen die beiden Befestigungsmuttern der Schwungradachse leicht lösen und die Riemenspannbolzen vorne an den Gabeln, an denen das Schwungrad befestigt ist, verstellen: im Uhrzeigersinn spannen, gegen den Uhrzeigersinn lockern. Danach die Befestigungsmuttern des Schwungrads wieder festziehen.

VIERTELJÄHRLICHE KONTROLLEN • Alle Ecken von Rahmen und beweglichen Teilen, die verschmutzen können, sowie Schrauben und Bolzen sorgfältig reinigen. • Besonders auf Sauberkeit des Bremsklotzes achten; um Verschleiß vorzubeugen, die Reibfläche des Schwungrads reinigen und schmieren. Bei starker Verschmutzung den Bremsklotz ausbauen und reinigen oder ersetzen. • Die Einstellung der Stellfüße sorgfältig prüfen. • Festen Sitz der Pedale und der Kurbelmuttern prüfen. • Riemenspannung prüfen. • Nach Abschluss der Arbeiten den Riemenschutz wieder montieren.

GEFAHR

DAS GERÄT NIEMALS OHNE KORREKT MONTIERTEN RIEMENSCHUTZ BENUTZEN.

Bei Kratzern oder Abschürfungen am Rahmen empfiehlt sich ein Anstrich mit Rostschutzlack, um Rostbildung und deren Ausbreitung an Metallteilen vorzubeugen.

5.0 AUSSERBETRIEBNAHME – ENTSORGUNG

Das Symbol der durchgestrichenen Mülltonne bedeutet, dass die Produkte in den Anwendungsbereich der EU-Richtlinie über die Entsorgung von Elektro- und Elektronik-Altgeräten (WEEE) fallen.

Die CE-Kennzeichnung bedeutet, dass das Produkt der RoHS-Richtlinie 2011/65/EU entspricht und keines der eingebauten elektrischen und elektronischen Bauteile bestimmte gesundheitsgefährdende Stoffe über den zulässigen Grenzwerten enthält.

Dieses Produkt darf NICHT über den Hausmüll entsorgt werden, sondern muss (in den Staaten der Europäischen Union) getrennt bei den dafür vorgesehenen Sammelstellen zur Entsorgung und Verwertung abgegeben werden.

Die Garlando S.p.A. empfiehlt, auch außerhalb der Europäischen Union die örtlichen Vorschriften zur Entsorgung und zum Recycling zu beachten und nach Möglichkeit die getrennte Sammlung von Elektro- und Elektronikgeräten sowie der zahlreichen wiederverwertbaren Bestandteile (z. B. Eisen, Kupfer, Kunststoffe) zu nutzen.

6.0 ERSATZTEILKATALOG – BESTELLUNG VON ERSATZTEILEN

Zur Bestellung von Ersatzteilen beachten Sie die Explosionszeichnung auf der folgenden Seite.

Die Ersatzteilbestellung muss folgende Angaben enthalten: 1. Marke und Modell des Produkts – siehe Typenschild 2. Bezeichnung des zu ersetzenden Teils – siehe Ersatzteilliste 3. Positionsnummer des Teils – siehe Explosionszeichnung 4. Benötigte Menge 5. Anschrift und Versandinformationen.

Ersatzteile sind schriftlich per Fax oder E-Mail an folgende Adresse anzufordern:

Fax 0143/318594 ·
assistenza@garlando.it

Dieser Katalog kann geringfügig vom vorhandenen Produkt abweichen; zwischenzeitliche Änderungen des Herstellers sind eventuell nicht enthalten. Bei Fragen zu Zeichnungen und Beschreibungen wenden Sie sich an den technischen Kundendienst: 0143/318540, Mo–Fr 9:00–12:00 Uhr

6.1 EXPLOSIONSZEICHNUNG ERSATZTEILE

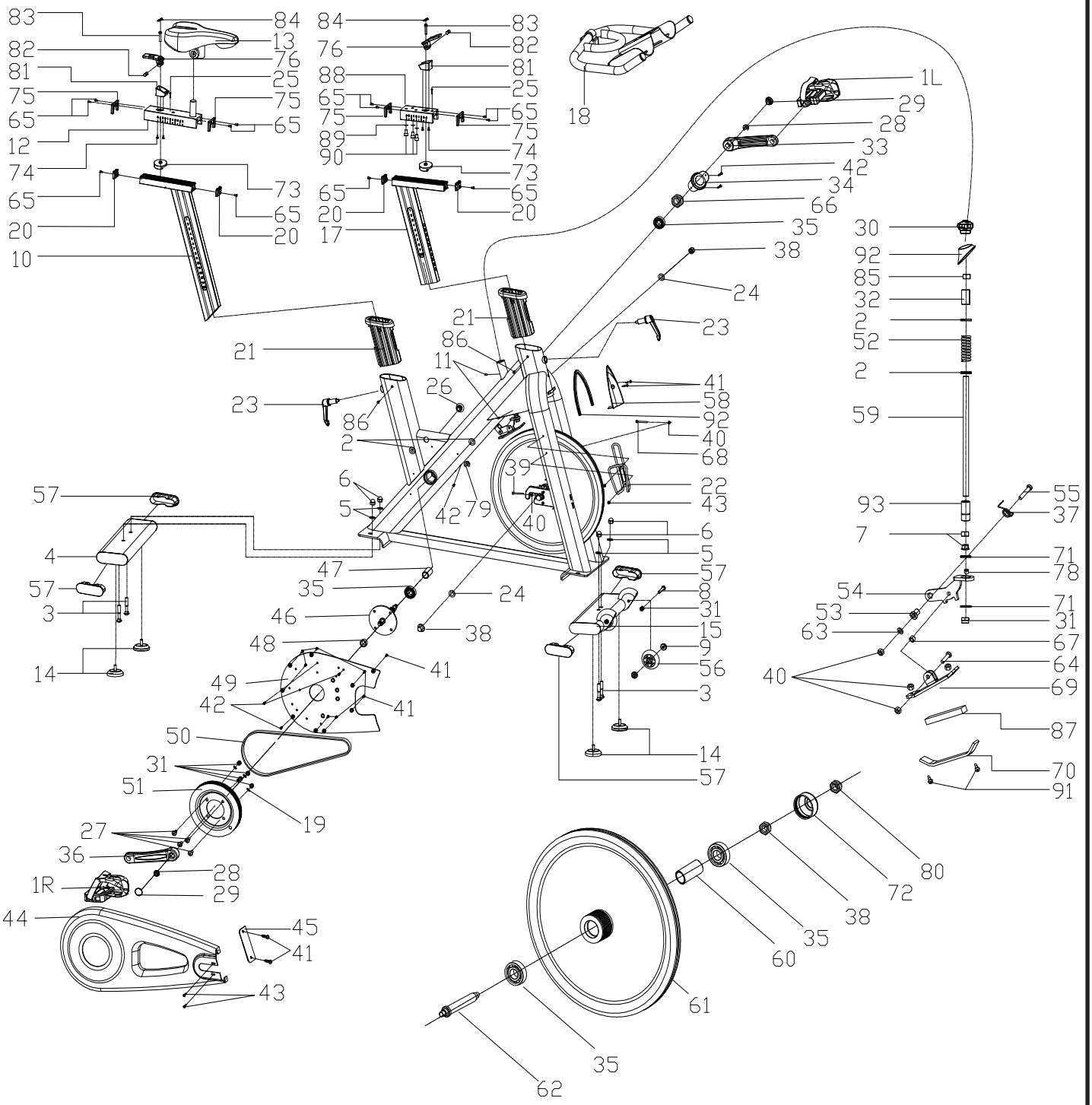

6.2 ERSATZTEILLISTE

Pos.	Beschreibung	Menge
1R	Pedal rechts	1
1L	Pedal links	1
2	Kunststoffscheibe Ø20xØ9x3 mm	4
3	Schlossschraube M10x55 mm	4
4	Hinterer Standfuß	1
5	Unterlegscheibe Ø10	4
6	Hutmutter M10	4
7	Mutter M8	2
8	Schraube M8x40 mm	2
9	Lager 608ZZ	4
10	Sattelstütze	1
11	Gewindestift M6x6 mm	2
12	Schlitten horizontale Sattelverstellung	1
13	Sattel	1
14	Stellfuß	4
15	Vorderer Standfuß	1
16	Rahmen	1
17	Lenkerstütze	1
18	Lenker	1
19	Federring Ø8 mm	4
20	Kunststoffeinsatz Schlittenführung	4
21	Gleithülse	2
22	Flaschenhalter	1
23-1	Klemmhebel Sattelstütze	1
23-2	Klemmhebel Lenkerstütze	1
24	Unterlegscheibe Ø35x12.2x3.0 mm	2
25	Schraube M5x18 mm	2
26	Runde Kappe Ø22x1,5 mm	1
27	Schraube M8x16	4
28	Befestigungsmutter M12x1.25 - H=8 mm	2
29	Kurbelkappe Ø28 mm	2
30	Intensitätsregler / Notbremse	1
31	Mutter M8	7
32	Distanzstück Ø20x26 mm	1
33	Tretkurbel links	1
34	Abdeckung Kurbelaufnahme	1
35	Lager 6004ZZ	4
36	Tretkurbel rechts	1
37	Feder	1
38	Befestigungsmutter M12X1.25 mm	2
39	Schraube M6x50 mm	1
40	Mutter M6	6
41	Blechschraube ST4.2X19 mm	10
42	Blechschraube ST4.2X19 mm	8
43	Blechschraube ST4.8X19 mm	4
44	Kettenschutz außen	1
45	Verbindungshalter Schutz außen	1
46	Tretlagerwelle Ø20x162 mm	1
47	Lange Distanzbuchse Ø25xØ20.2x41.2	1
48	Kurze Distanzbuchse Ø25xØ20.5x12	1
49	Kettenschutz innen	1
50	Riemen	1
51	Riemenscheibe Ø200 x24 mm	1
52	Bremsrückholfeder Ø14x15 mm	1

Pos.	Beschreibung	Menge
53	Druckbuchse Ø14x15 mm	1
54	Bremsbetätigungshalter Schraube	1
55	M6x30 mm Transportrolle Ø69 mm	1
56	Ovale Endkappe Standfuß	2
57	Abdeckblende	4
58	Bremsverbindungsstange Buchse	1
59	Ø25xØ20.2x48.2 mm Schwungrad	1
60	Ø453x34 Schwungradwelle Ø25x160	1
61	mm Unterlegscheibe Ø6 mm	1
62	Schraube M6x20 mm Schraube	1
63	M4x12 mm Mutter M20x1.0	1
64	Druckbuchse Ø10x5.5 mm Schraube	1
65	M6x60 mm Bremsklotzträger Block	12
66	Unterlegscheibe Ø8 mm	2
67	Schwungradabdeckung Ø59x35 mm	1
68	Schlitten-Klemmmutter Ø44.8x16.5	1
69	mm Schraube M4x12 mm Endkappe	1
70	Schlitten Schlittenhebel Sattel	1
71	Schlittenhebel Lenker Blechschraube	2
72	ST4.2 x 13 mm Buchse	1
73	Ø10.8xØ8.2x7 mm Kunststoffstift	2
74	Ø14x14 mm Mutter M20x1.0	4
75	Aufnahme Schlittenhebel Kupferhülse	4
76-1	Hebel Schraube M6x30 mm	1
76.2	Abdeckung Schlittenhebel Mutter	1
77	M10 Blechschraube ST4.2 x 6 mm	1
78	Bremsklotz Schlitten horizontale	1
79	Lenkerverstellung Federring Ø8 mm	2
80	Schraube M8x16 mm Schraube	1
81	M6x16 mm Gummistreifen 7x7x325	2
82	mm Kunststoffhülse Ø21.4xØ13x45	2
83	mm	2
84		2
85		1
86		2
87		1
88		1
89		3
90		3
91		2
92		1
93		1

7.0 GARANTIE UND GEWÄHRLEISTUNG

HINWEIS ZUR GARANTIE IN ÖSTERREICH

Die im italienischen Original an dieser Stelle abgedruckte Herstellergarantie der Garlando S.p.A. gilt nur für Produkte, die in Italien bei einem autorisierten Händler gekauft wurden.

Für in Österreich bei der Bodyfit Handels KG gekaufte Produkte gilt die gesetzliche Gewährleistung. Ob und in welchem Umfang zusätzlich eine Herstellergarantie besteht, steht in Ihrem Angebot bzw. in den Allgemeinen Geschäftsbedingungen der Bodyfit Handels KG. Ihre gesetzlichen Rechte werden dadurch nicht eingeschränkt.

Bei Fragen zu Gewährleistung, Garantie und Ersatzteilen wenden Sie sich an: Bodyfit Handels KG, Wiener Straße 190, 4020 Linz, Österreich, info@bodyfit-shop.at, +43 5356 90990.

BESTIMMUNGSGEMÄSSER GEBRAUCH UND FEHLGEBRAUCH

Das Produkt ist ausschließlich für den Sport bestimmt. Die Benutzung setzt eine ärztliche Bestätigung der körperlichen Eignung voraus.

Für Schäden an Personen, Haustieren und Sachen, die direkt oder indirekt durch Nichtbeachtung der Anweisungen und Warnhinweise dieser Bedienungsanleitung entstehen, übernimmt der Hersteller keine Haftung.

Das Produkt ist nicht für therapeutische oder rehabilitative Zwecke geeignet. Unfälle oder Erkrankungen infolge einer solchen Fehlanwendung können nicht dem Hersteller angelastet werden.

Der Hersteller behält sich konstruktive Änderungen am Produkt vor.

TOORX
PROFESSIONAL LINE

Vertrieb in Österreich: Bodyfit Handels KG · Wiener Straße 190 · 4020 Linz · info@bodyfit-shop.at

Garlando

GARLANDO SPA Via Regione Piemonte,
32 - Zona Industriale D1
15068 - Pozzolo Formigaro (AL) - Italien
www.toorxprofessional.it ·
contact@toorxprofessional.it